# 2015 PARTS CATALOG

トーハツ船外機
パーツ カタログ

TOHATSU

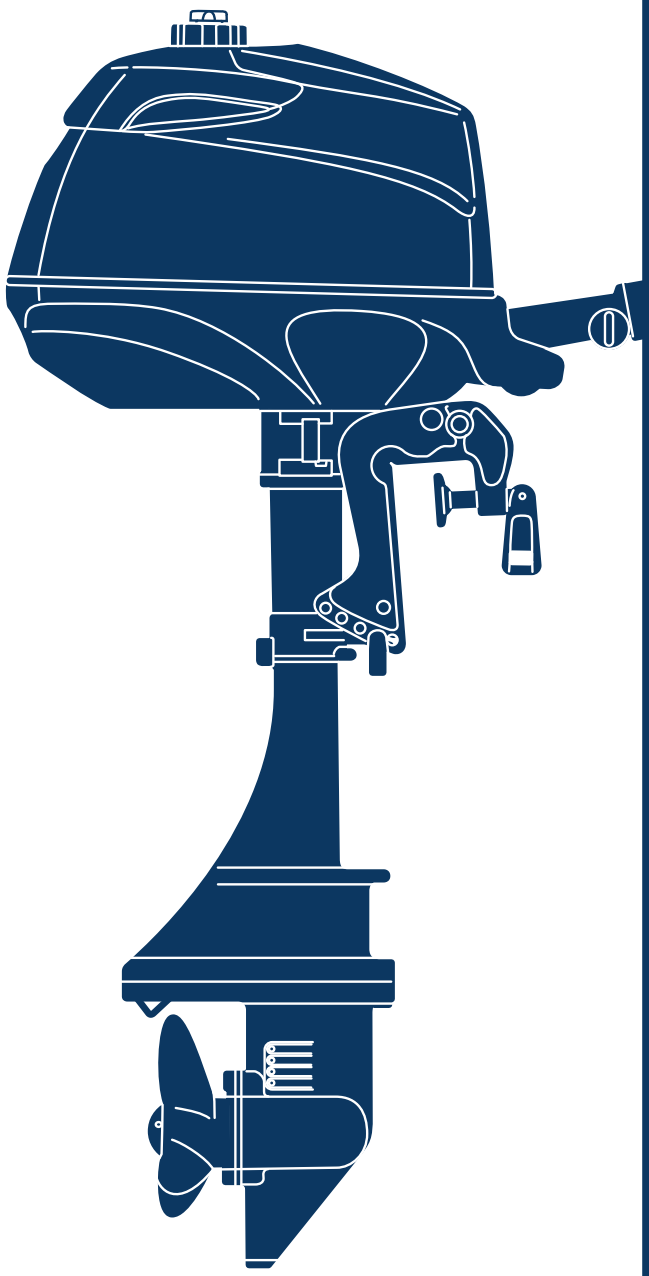

# MFS 2B
# 2.5B
# 3.5B

Serial Number 000001AE~

OB NO.002-21052-0AE
3AB 1501

# パーツカタログのご使用について

1. このパーツカタログは、2015年1月現在で編集しております。

2. 新設、廃止または、変更が生じた場合は、サービスブルテン等にてお知らせ致しますので、その都度、ご訂正ください。

3. イラストレーション（部品図）は部品検査の目安として記載していますので現品と形状が異なる場合があります。

4. イラストが一つに対して複数の品番がありますので枝番、適用モデル、備考を確認してからご注文願います。

適用モデル

| Ref.No. 見出番号 | | Part No. 部品番号 | Description 部品名 | Q'ty/個数 MFS2B | MFS2.5B | MFS3.5B | Remarks 備考 |
|---|---|---|---|---|---|---|---|
| 4-23 | | 3GT-03256-0 | ＊RUBBER CAP ＊ﾗﾊﾞｰｷｬｯﾌﾟ | 1 | 1 | 1 | |
| 4-24 | 1 | 3AB-03266-0 | ＊PILOT SCREW ＊ﾊﾟｲﾛｯﾄｽｸﾘｭ | 1 | | 1 | |
| 4-24 | 2 | 3AS-03266-0 | ＊PILOT SCREW ＊ﾊﾟｲﾛｯﾄｽｸﾘｭ | | 1 | | |
| 4-25 | | 3H6-02011-0 | CARBURETOR GASKET ｷｬﾌﾞﾚﾀｶﾞｽｹｯﾄ | 2 | 2 | 2 | |
| 4-26 | | 3H6-03952-1 | INSULATOR ｲﾝｼｭﾚｰﾀ | 1 | 1 | 1 | |

仕様違い
イラスト位置 No.
Fig. No.

5. アッセンブリまたは、キットでの販売部品は、その構成する部品の頭に（＊）印をつけて表しています。

6. 本文中に記載されている記号は、次の様になっています。

| | | | |
|---|---|---|---|
| STD | ：スタンダード | OPT | ：オプション |
| O/S | ：オーバーサイズ | ASSY | ：アッセンブリ |
| DO | ：日本国内向け | EX | ：海外輸出向け |
| A | ：必要に応じて選択 | EU | ：欧州連合 |

7. オーダー上の注意
塗装部品の注文に当っては、以下に従ってください。
パーツナンバーの4桁目が“B”・“Q”記号のものは塗装されています。
現在の塗装色はパワーヘッドがブラック（B)、ロワユニットがアクアマリンブルー(Q)、プロペラがブラック（B）です。
[例示]

| エンジンショートブロックキット | ロワユニットアッシ（L） |
|---|---|
| 3GTB87090-3 | 3BMQ87302-1 |
| B: ブラック | Q: アクアマリンブルー |

8. ボルト・ナット・ワッシャのサイズ記号に付いて

ボルト　9101F4 - 5635
- 首下長さ
- 径
- 座付き (0)：座なし

ナット・ワッシャ　9401E3 - 0600
- 径

9. 標準部品のホースは、長巻（備考を参照）に代替されます。

ホース　　98AB - 50 - 080

長さ

径

HOSE/PIPE

| Ref.No.<br>見出番号 | | Part No.<br>部品番号 | Description<br>部　品　名 | Bulk part No.<br>ﾊﾞﾙｸ部品番号 | Bulk part<br>ﾊﾞﾙｸ部品 | |
|---|---|---|---|---|---|---|
| | | | | | Inner Diameter (mm)<br>内径(mm) | Length(m)<br>長さ(m) |
| 3-11 | | 98AB-50-080 | HOSE<br>ホース | 98AB-501000 | 5 | 1 |
| 4-3 | | 98AB-70-185 | HOSE<br>ホース | 98AB-701000 | 7 | 1 |
| 4-36 | | 98AB-30-230 | HOSE<br>ホース | 98AB-301000 | 3 | 1 |
| 8-10 | | 98AB-30-050 | HOSE<br>ホース | 98AB-301000 | 3 | 1 |

# HOW TO USE THIS PARTS CATALOG

1. This Parts Catalog provides information available as of the end of January, 2015.

2. Please keep the Parts Catalog updated each time when receiving the Service Bulletin describing the addition, abolition and/or change of parts.

3. Actual shapes of parts may be different from the illustrations shown in this Parts Catalog because they are described only as a guide for searching parts.

4. One illustration is given more than one article number. Please confirm the sub-number, applicable model and remarks before ordering parts.

Applicable model

| Ref.No. 見出番号 | | Part No. 部品番号 | Description 部品名 | Q'ty/個数 MFS2B | MFS2.5B | MFS3.5B | Remarks 備考 |
|---|---|---|---|---|---|---|---|
| 4-23 | | 3GT-03256-0 | * RUBBER CAP * ﾗﾊﾞｰｷｬｯﾌﾟ | 1 | 1 | 1 | |
| 4-24 | 1 | 3AB-03266-0 | * PILOT SCREW * ﾊﾟｲﾛｯﾄｽｸﾘｭ | 1 | | 1 | |
| 4-24 | 2 | 3AS-03266-0 | * PILOT SCREW * ﾊﾟｲﾛｯﾄｽｸﾘｭ | | 1 | | |
| 4-25 | | 3H6-02011-0 | CARBURETOR GASKET ｷｬﾌﾞﾚﾀｶﾞｽｹｯﾄ | 2 | 2 | 2 | |
| 4-26 | | 3H6-03952-1 | INSULATOR ｲﾝｼｭﾚｰﾀ | 1 | 1 | 1 | |

Different specification
Illustration position number
Fig. No.

5. Given mark in (*) to part number shows assembly or kit part.

6. Marks in this Parts Catalog show.

| | | | |
|---|---|---|---|
| STD | : Standard | OPT | : Optional Parts |
| O/S | : Over size | ASSY | : Assembly |
| DO | : Domestic Model | EX | : Export Model |
| A | : As required | EU | : European Union |

7. Attention to order
   Please order painted parts in accordance with following.
   The parts that fourth figure of the parts number is (B), (Q) have painted.
   Present coloring of power head is black (B), lower unit is aqua marine blue (Q) and propeller is black (B).
   [Example]

| ENGINE SHORT BLOCK KIT | LOWER UNIT ASSY (L) |
|---|---|
| 3GTB87090-3 | 3BMQ87302-1 |
| B: Black | Q: Aquamarine Blue |

8. About dimensional identification of bolts, nuts and washers.

BOLT 9101F4 - 5635
- Length below neck
- Diameter
- Washer based (0) : No washer

NUTS & WASHERS 9401E3 - 0600
- Diameter

9. Hose, that is a standard part, is replaced with long hose.

HOSE 98AB - 50 - 080

Length

Diameter

HOSE/PIPE

| Ref.No. 見出番号 | | Part No. 部品番号 | Description 部 品 名 | Bulk part No. バルク部品番号 | Bulk part バルク部品 | |
|---|---|---|---|---|---|---|
| | | | | | Inner Diameter (mm) 内径(mm) | Length(m) 長さ(m) |
| 3-11 | | 98AB-50-080 | HOSE ホース | 98AB-501000 | 5 | 1 |
| 4-3 | | 98AB-70-185 | HOSE ホース | 98AB-701000 | 7 | 1 |
| 4-36 | | 98AB-30-230 | HOSE ホース | 98AB-301000 | 3 | 1 |
| 8-10 | | 98AB-30-050 | HOSE ホース | 98AB-301000 | 3 | 1 |

# CONTENTS
# 目　　次


Fig. 1 CYLINDER・CRANK CASE ····· 1
シリンダ・クランクケース

Fig. 2 PISTON・CRANK SHAFT ····· 5
ピストン・クランクシャフト

Fig. 3 OIL PAN ····· 7
オイルパン

Fig. 4 INTAKE MANIFOLD・CARBURETOR ····· 9
インテークマニホールド・キャブレタ

Fig. 5 THROTTLE ····· 13
スロットル

Fig. 6 RECOIL STARTER ····· 15
リコイルスタータ

Fig. 7 MAGNETO ····· 17
マグネト

Fig. 8 DRIVE SHAFT HOUSING ····· 19
ドライブシャフトハウジング

Fig. 9 SHIFT ····· 21
シフト

Fig. 10 GEAR CASE ····· 23
ギヤケース

Fig. 11 CLAMP BRACKET・SWIVEL BRACKET ····· 27
クランプブラケット・スイベルブラケット

Fig. 12 TILLER HANDLE ····· 31
ティラハンドル

Fig. 13 BOTTOM COWL ····· 33
ボトムカウル

Fig. 14 TOP COWL ····· 35
トップカウル

Fig. 15 FUEL TANK ····· 37
フュエルタンク

Fig. 16 OPTIONAL PARTS (ACCESSORIES) ····· 39
オプショナルパーツ（アクセサリ）

Fig. 17 ASSEMBLY・KIT PARTS ····· 41
アッセンブリ・キットパーツ

索引 ····· 47

INDEX ····· 50

INDEX (Parts Number) ····· 52

**Fig. 1 CYLINDER・CRANK CASE**
**シリンダ・クランクケース**

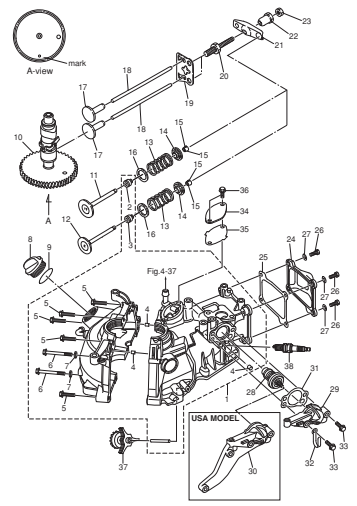


**Fig. 2 PISTON・CRANK SHAFT**
**ピストン・クランクシャフト**

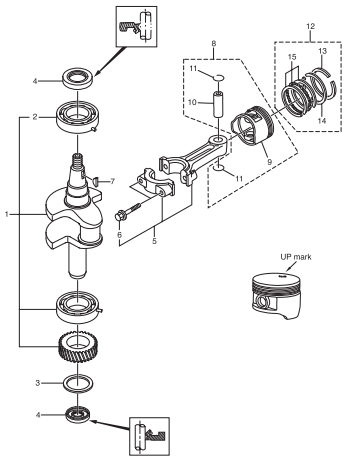


**Fig. 3 OIL PAN**
**オイルパン**

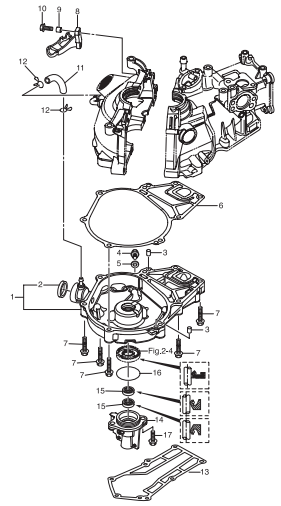


**Fig. 4 INTAKE MANIFOLD・CARBURETOR**
**インテークマニホールド・キャブレタ**

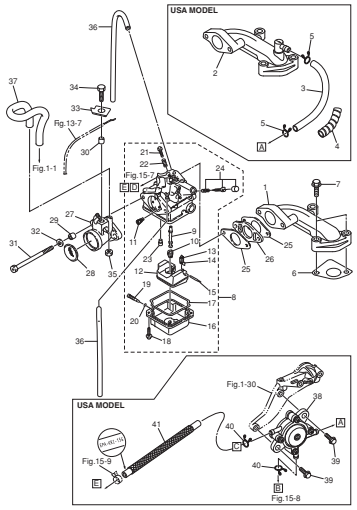


**Fig. 5 THROTTLE**
**スロットル**

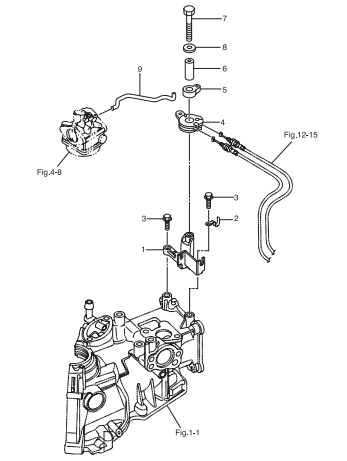


**Fig. 6 RECOIL STARTER**
**リコイルスタータ**

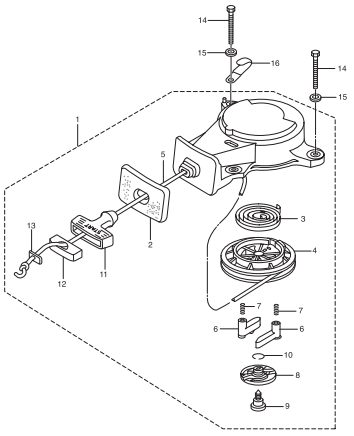

**Fig. 7 MAGNETO**
**マグネト**

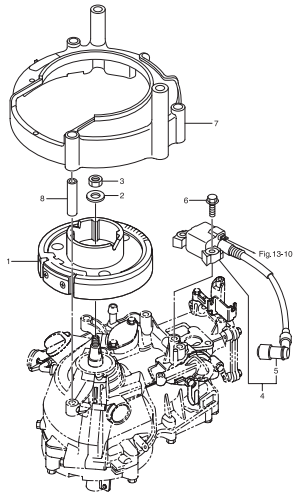


**Fig. 8 DRIVE SHAFT HOUSING**
**ドライブシャフトハウジング**

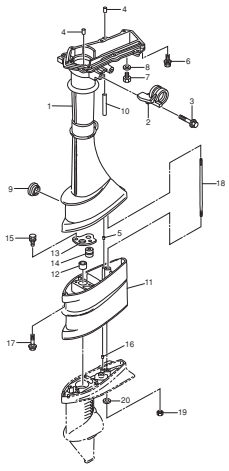

**Fig. 9 SHIFT**
**シフト**

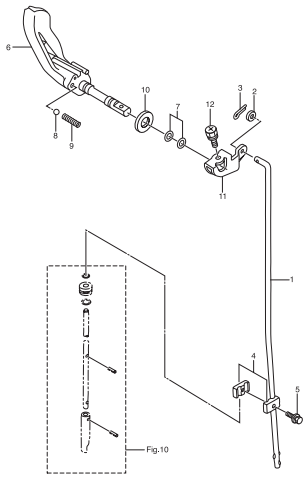

## Fig. 10 GEAR CASE
ギヤケース

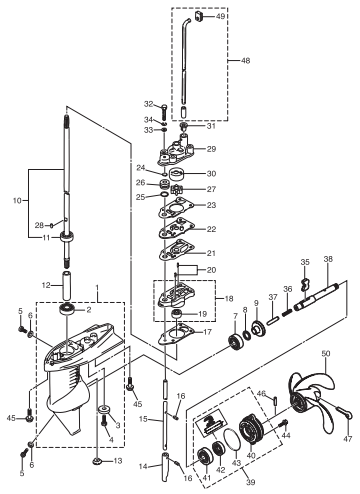

## Fig. 11 CLAMP BRACKET・SWIVEL BRACKET
クランブブラケット・スイベルブラケット

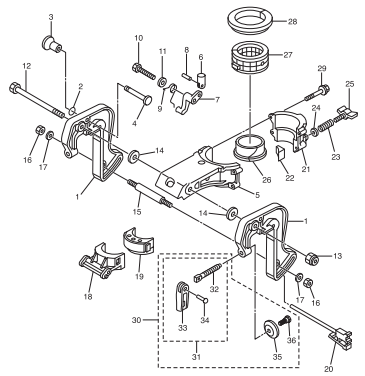

## Fig. 12 TILLER HANDLE
ティラハンドル

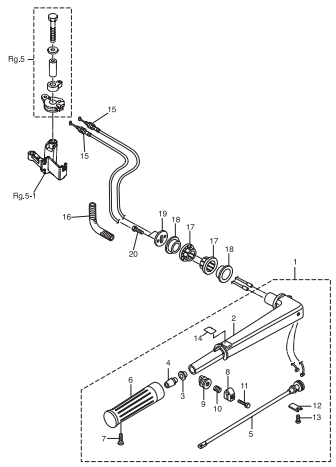


## Fig. 13 BOTTOM COWL
ボトムカウル

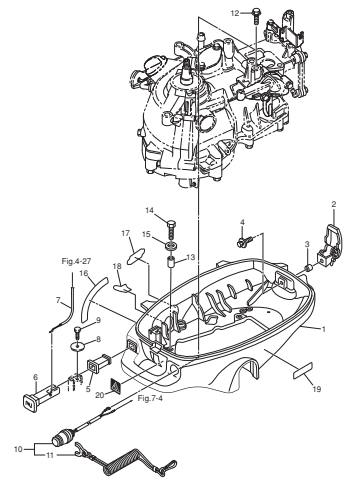


## Fig. 14 TOP COWL
トップカウル

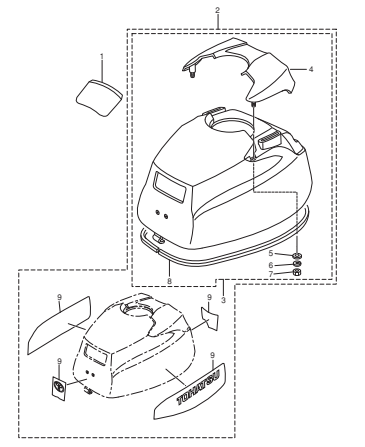

## Fig. 15 FUEL TANK
フュエルタンク

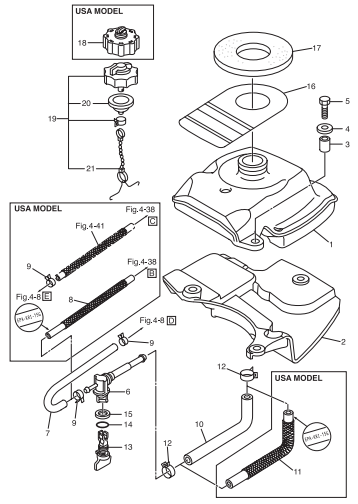


## Fig. 16 OPTIONAL PARTS (ACCESSORIES)
オプショナルパーツ（アクセサリ）

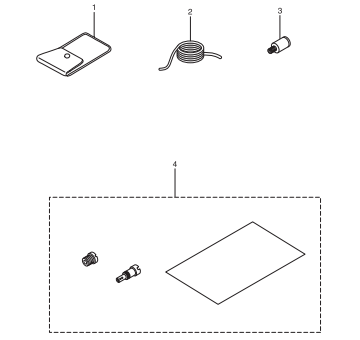

## Fig. 17 ASSEMBLY・KIT PARTS
アッセンブリ・キットパーツ

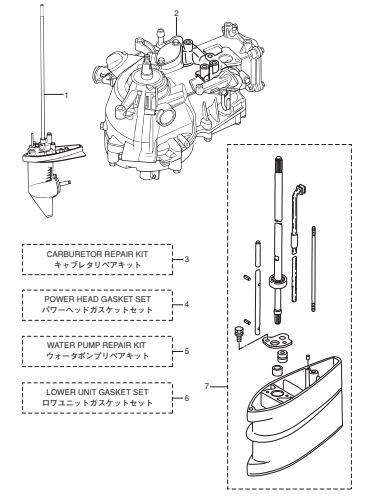

**Fig. 1** **CYLINDER・CRANK CASE**
**シリンダ・クランクケース**

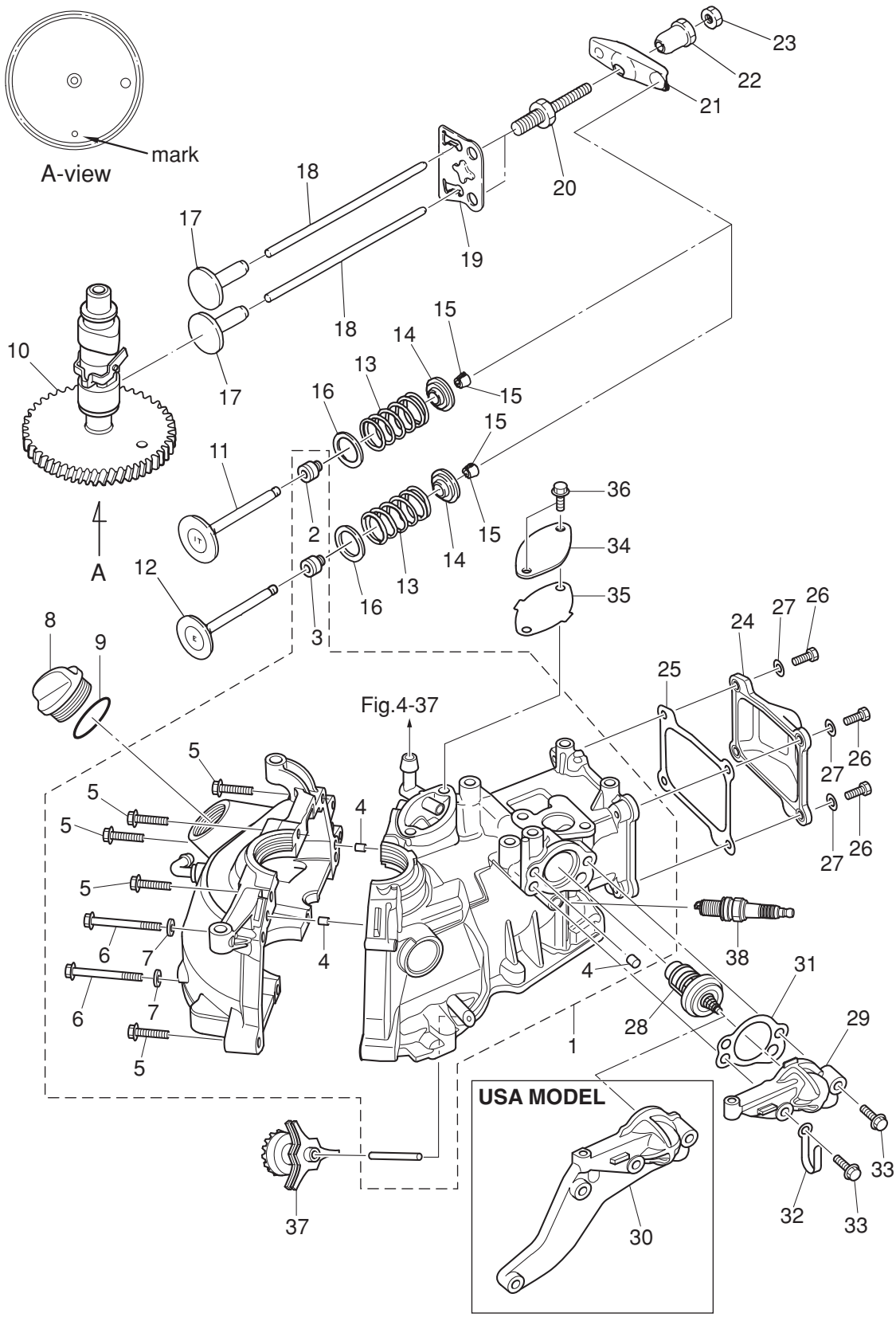

| Ref.No.<br>見出番号 | | Part No.<br>部品番号 | Description<br>部 品 名 | Q'ty/個数 | | | Remarks<br>備 考 |
|---|---|---|---|---|---|---|---|
| | | | | MFS2B | MFS2.5B | MFS3.5B | |
| 1-1 | | 3GTB01100-2 | CYL BLOCK & CRANKCASE ASSY<br>ｼﾘﾝﾀﾞﾌﾞﾛｯｸ&ｸﾗﾝｸｹｰｽｱｯｼ | 1 | 1 | 1 | Nipple |
| 1-2 | | 3R3-07204-0 | * INTAKE VALVE STEM SEAL<br>* ｲﾝﾃｰｸﾊﾞﾙﾌﾞｽﾃﾑｼｰﾙ | 1 | 1 | 1 | Black |
| 1-3 | | 3R3-07206-0 | * EXHAUST VALVE STEM SEAL<br>* ｴｷｿﾞｰｽﾄﾊﾞﾙﾌﾞｽﾃﾑｼｰﾙ | 1 | 1 | 1 | Green |
| 1-4 | | 345-01111-0 | * DOWEL PIN 6-12<br>* ﾀﾞｳｪﾙﾋﾟﾝ 6-12 | 3 | 3 | 3 | |
| 1-5 | | 9101F4-5635 | * BOLT<br>* ﾎﾞﾙﾄ | 6 | 6 | 6 | |
| 1-6 | | 9161F9-0675 | * BOLT<br>* ﾎﾞﾙﾄ | 2 | 2 | 2 | |
| 1-7 | | 9401E3-0600 | * WASHER<br>* ﾜｯｼｬ | 2 | 2 | 2 | |
| 1-8 | | 3R0-71015-1 | OIL FILLER CAP<br>ｵｲﾙﾌｨﾗｷｬｯﾌﾟ | 1 | 1 | 1 | |
| 1-9 | | 3R0-07422-0 | O-RING 3.1-24.4<br>Oﾘﾝｸﾞ 3.1-24.4 | 1 | 1 | 1 | |
| 1-10 | | 3GT-07810-0 | CAMSHAFT ASSY<br>ｶﾑｼｬﾌﾄｱｯｼ | 1 | 1 | 1 | |
| 1-11 | | 3AB-07201-0 | INTAKE VALVE<br>ｲﾝﾃｰｸﾊﾞﾙﾌﾞ | 1 | 1 | 1 | |
| 1-12 | | 3V1-07202-0 | EXHAUST VALVE<br>ｴｷｿﾞｰｽﾄﾊﾞﾙﾌﾞ | 1 | 1 | 1 | |
| 1-13 | | 3AE-07203-0 | VALVE SPRING L=35<br>ﾊﾞﾙﾌﾞｽﾌﾟﾘﾝｸﾞ L=35 | 2 | 2 | 2 | |
| 1-14 | | 3V1-07221-0 | RETAINER<br>ﾘﾃｰﾅ | 2 | 2 | 2 | |
| 1-15 | | 3H6-07223-0 | COTTER<br>ｺｯﾀ | 4 | 4 | 4 | |
| 1-16 | | 3H6-07205-0 | VALVE SPRING SEAT<br>ﾊﾞﾙﾌﾞｽﾌﾟﾘﾝｸﾞｼｰﾄ | 2 | 2 | 2 | |
| 1-17 | | 3AB-07231-0 | LIFTER<br>ﾘﾌﾀ | 2 | 2 | 2 | |
| 1-18 | | 3H6-07232-0 | PUSH ROD<br>ﾌﾟｯｼｭﾛｯﾄﾞ | 2 | 2 | 2 | |
| 1-19 | | 3AB-07233-0 | PLATE<br>ﾌﾟﾚｰﾄ ﾌﾟｯｼｭﾛｯﾄﾞ | 1 | 1 | 1 | |
| 1-20 | | 3H6-07234-0 | PIVOT BOLT<br>ﾋﾟﾎﾞｯﾄﾎﾞﾙﾄ | 2 | 2 | 2 | |
| 1-21 | | 3AB-07235-0 | ROCKER ARM<br>ﾛｯｶｱｰﾑ | 2 | 2 | 2 | |
| 1-22 | | 3H6-07236-0 | PIVOT<br>ﾋﾟﾎﾞｯﾄ ﾛｯｶｱｰﾑ | 2 | 2 | 2 | |
| 1-23 | | 3H6-07937-0 | ADJUSTING NUT<br>ｱｼﾞｬｽﾄﾅｯﾄ | 2 | 2 | 2 | |
| 1-24 | | 3ABB01021-0 | CYLINDER HEAD COVER<br>ｼﾘﾝﾀﾞｰﾍｯﾄﾞｶﾊﾞｰ | 1 | 1 | 1 | |
| 1-25 | | 3AB-01024-1 | CYLINDER HEAD COVER GASKET<br>ｼﾘﾝﾀﾞｰﾍｯﾄﾞｶﾊﾞｰｶﾞｽｹｯﾄ | 1 | 1 | 1 | |
| 1-26 | | 910103-0616 | BOLT<br>ﾎﾞﾙﾄ | 4 | 4 | 4 | |
| 1-27 | | 3C8-66308-0 | WASHER 6-16-1.5<br>ﾜｯｼｬ 6-16-1.5 | 4 | 4 | 4 | |
| 1-28 | | 3H6-01030-0 | THERMOSTAT<br>ｻｰﾓｽﾀｯﾄ | 1 | 1 | 1 | Mark 52B PRV |
| 1-29 | | 3ABB01031-0 | THERMOSTAT CAP<br>ｻｰﾓｽﾀｯﾄｷｬｯﾌﾟ | 1 | 1 | 1 | STD |

**Fig. 1** **CYLINDER・CRANK CASE**
**シリンダ・クランクケース**

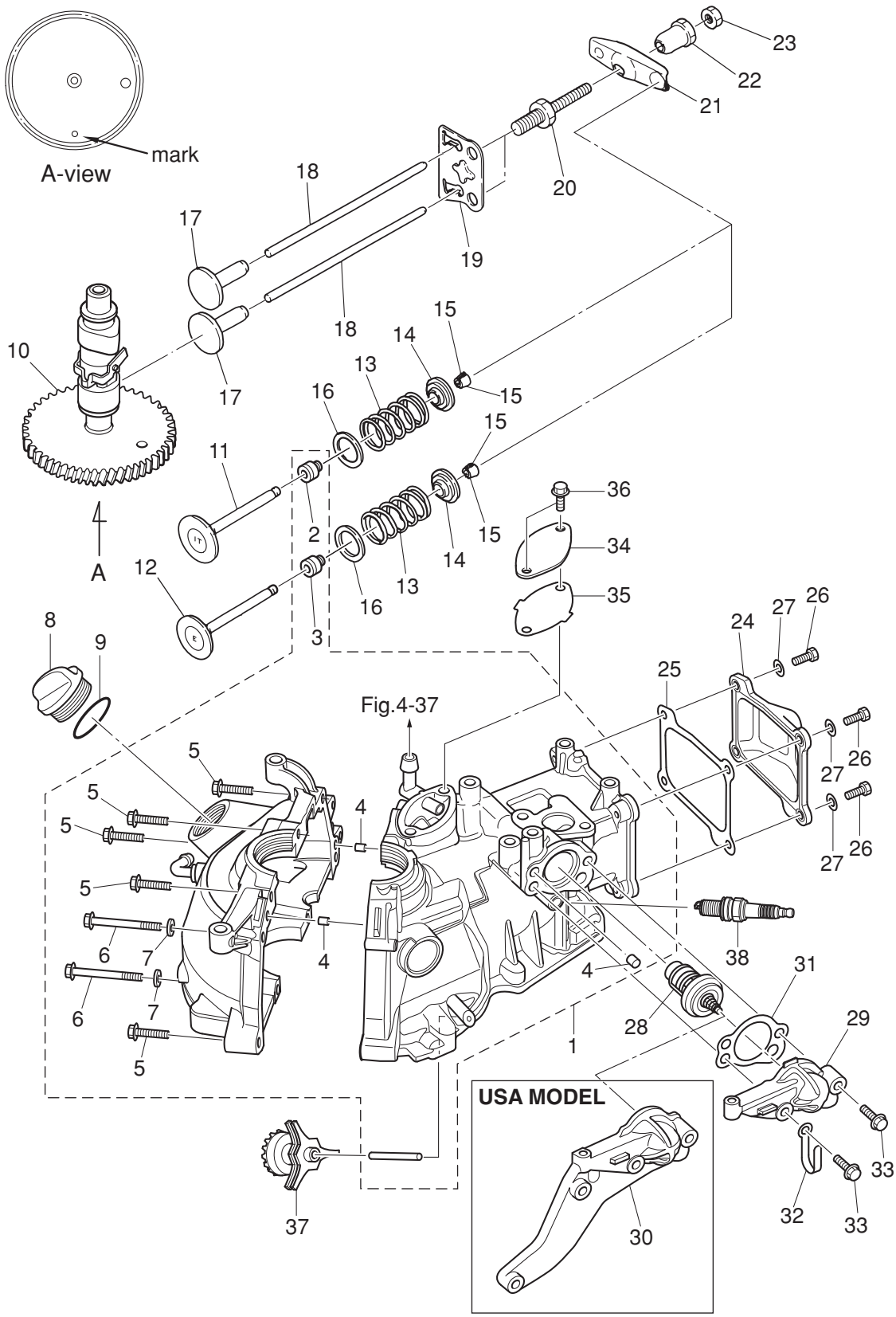

| Ref.No. 見出番号 | | Part No. 部品番号 | Description 部 品 名 | Q'ty/個数 MFS2B | MFS2.5B | MFS3.5B | Remarks 備 考 |
|---|---|---|---|---|---|---|---|
| 1-30 | | 3GTB01031-0 | THERMOSTAT CAP<br>ｻｰﾓｽﾀｯﾄｷｬｯﾌﾟ | | 1 | 1 | for USA Model<br>Bracket, Fuel Pump |
| 1-31 | | 3AB-01032-0 | THERMOSTAT CAP GASKET<br>ｻｰﾓｽﾀｯﾄｷｬｯﾌﾟｶﾞｽｹｯﾄ | 1 | 1 | 1 | |
| 1-32 | | 398-06972-0 | CLAMP 6.5-67P<br>ｸﾗﾝﾌﾟ 6.5-67P | 1 | 1 | 1 | |
| 1-33 | | 9101E3-5630 | BOLT<br>ﾎﾞﾙﾄ | 2 | 2 | 2 | |
| 1-34 | | 3AB-07431-0 | BREATHER CHAMBER COVER<br>ﾌﾞﾘｰｻﾞﾁｬﾝﾊﾞｶﾊﾞｰ | 1 | 1 | 1 | |
| 1-35 | | 3AB-07432-0 | GASKET<br>ｶﾞｽｹｯﾄ ﾌﾞﾘｰｻﾞﾁｬﾝﾊﾞｶﾊﾞｰ | 1 | 1 | 1 | |
| 1-36 | | 910103-5616 | BOLT<br>ﾎﾞﾙﾄ | 2 | 2 | 2 | |
| 1-37 | | 3AB-07640-0 | SLINGER<br>ｽﾘﾝｶﾞ | 1 | 1 | 1 | |
| 1-38 | | 9701-1-1103 | SPARK PLUG (DCPR6E)<br>ｽﾊﾟｰｸﾌﾟﾗｸﾞ (DCPR6E) | 1 | 1 | 1 | NGK |

Fig. 2 PISTON・CRANK SHAFT
ピストン・クランクシャフト

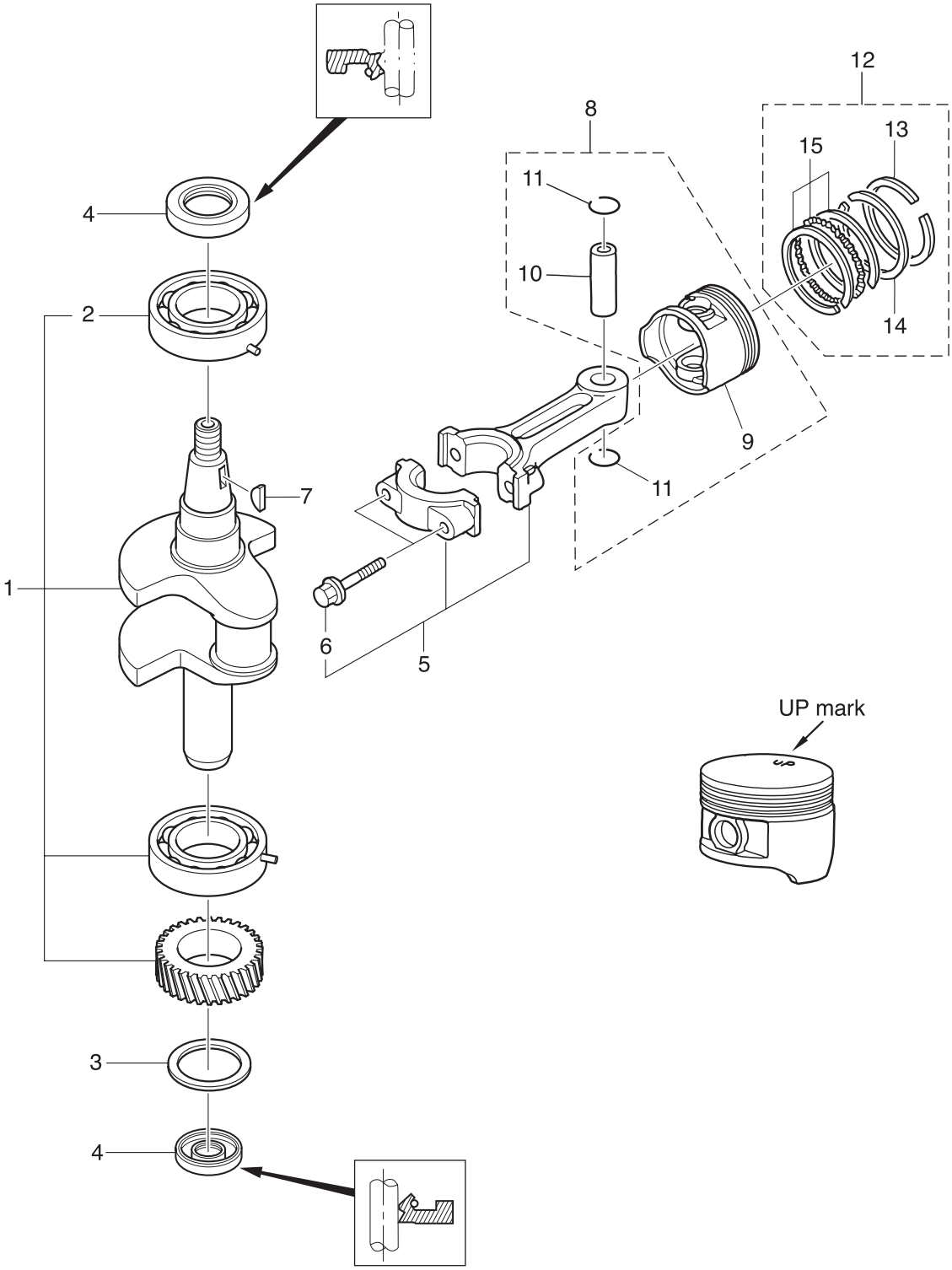

| Ref.No.<br>見出番号 | | Part No.<br>部品番号 | Description<br>部 品 名 | Q'ty/個数 | | | Remarks<br>備 考 |
|---|---|---|---|---|---|---|---|
| | | | | MFS2B | MFS2.5B | MFS3.5B | |
| 2-1 | | 3AB-00070-0 | CRANKSHAFT ASSY W/GEAR<br>ｸﾗﾝｸｼｬﾌﾄｱｯｼ W/ｷﾞｬ | 1 | 1 | 1 | |
| 2-2 | | 9603-3-6204 | * BALL BEARING 6204<br>* ﾎﾞｰﾙﾍﾞｱﾘﾝｸﾞ 6204 | 2 | 2 | 2 | |
| 2-3 | | 3AB-00115-0 | THRUST PLATE 20.2-32-1<br>ｽﾗｽﾄﾌﾟﾚｰﾄ 20.2-32-1 | 1 | 1 | 1 | |
| 2-4 | | 3AB-00121-0 | OIL SEAL 20-35-7<br>ｵｲﾙｼｰﾙ 20-35-7 | 2 | 2 | 2 | |
| 2-5 | | 3AB-00040-0 | CONNECTING ROD ASSY<br>ｺﾝﾛｯﾄﾞｱｯｼ | 1 | 1 | 1 | |
| 2-6 | | 3AB-00059-0 | * CONNECTING ROD BOLT<br>* ｺﾝﾛｯﾄﾞﾎﾞﾙﾄ | 2 | 2 | 2 | |
| 2-7 | | 309-00131-0 | KEY 10-3.7-3<br>ｷｰ | 1 | 1 | 1 | Magneto |
| 2-8 | | 3GT-87130-0 | PISTON REPAIR KIT<br>ﾋﾟｽﾄﾝﾘﾍﾟｱｷｯﾄ | 1 | 1 | 1 | |
| 2-9 | | 3AB-00001-1 | * PISTON<br>* ﾋﾟｽﾄﾝ | 1 | 1 | 1 | |
| 2-10 | | 332-00021-1 | * PISTON PIN<br>* ﾋﾟｽﾄﾝﾋﾟﾝ | 1 | 1 | 1 | |
| 2-11 | | 350-00024-1 | * PISTON PIN CLIP<br>* ﾋﾟｽﾄﾝﾋﾟﾝｸﾘｯﾌﾟ | 2 | 2 | 2 | |
| 2-12 | | 3FK-87123-0 | PISTON RING SET<br>ﾋﾟｽﾄﾝﾘﾝｸﾞｾｯﾄ | 1 | 1 | 1 | |
| 2-13 | | 3V1-00011-0 | * PISTON RING<br>* ﾋﾟｽﾄﾝﾘﾝｸﾞ | 1 | 1 | 1 | 1st |
| 2-14 | | 3V1-00012-0 | * PISTON RING<br>* ﾋﾟｽﾄﾝﾘﾝｸﾞ | 1 | 1 | 1 | 2nd |
| 2-15 | | 3V1-00013-0 | * PISTON RING-OIL<br>* ﾋﾟｽﾄﾝﾘﾝｸﾞ ｵｲﾙ | 1 | 1 | 1 | Oil |

**Fig. 3 OIL PAN**
**オイルパン**

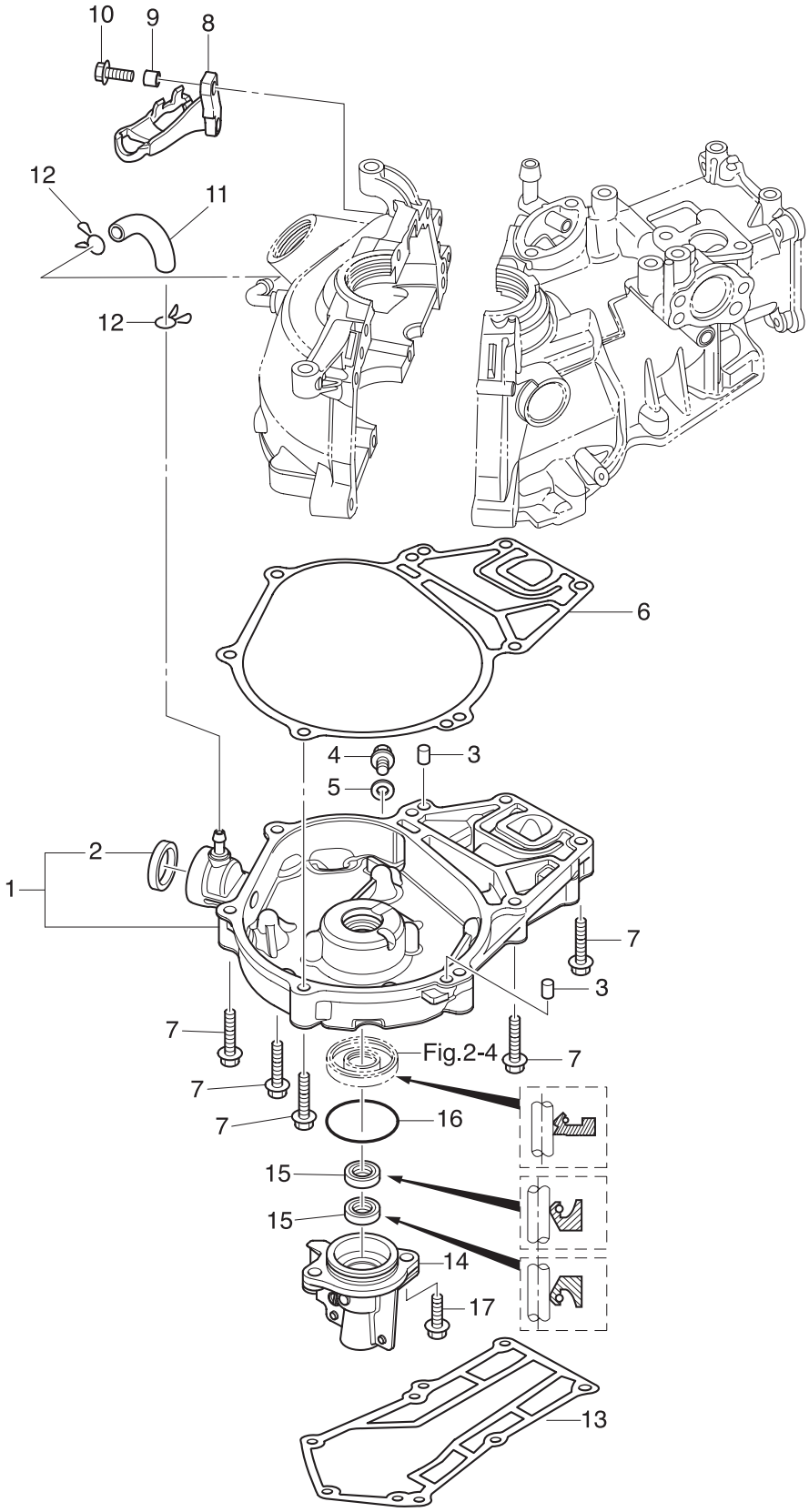

| Ref.No.<br>見出番号 | | Part No.<br>部品番号 | Description<br>部 品 名 | Q'ty/個数 | | | Remarks<br>備 考 |
|---|---|---|---|---|---|---|---|
| | | | | MFS2B | MFS2.5B | MFS3.5B | |
| 3-1 | | 3ABB07400-0 | OILPAN ASSY<br>ｵｲﾙﾊﾟﾝｱｯｼ | 1 | 1 | 1 | |
| 3-2 | | 3AB-07421-0 | * OIL SIGHT GAUGE<br>* ｵｲﾙｻｲﾄｹﾞｰｼﾞ | 1 | 1 | 1 | |
| 3-3 | | 345-01111-0 | DOWEL PIN 6-12<br>ﾀﾞｳｪﾙﾋﾟﾝ 6-12 | 2 | 2 | 2 | |
| 3-4 | | 3H6-07705-1 | DRAIN BOLT 10-14 P1.25<br>ﾄﾞﾚﾝﾎﾞﾙﾄ 10-14 P1.25 | 1 | 1 | 1 | |
| 3-5 | | 3H6-07406-0 | WASHER 10.2-19-1<br>ﾜｯｼｬ 10.2-19-1 | 1 | 1 | 1 | |
| 3-6 | | 3AB-07402-0 | OILPAN GASKET<br>ｵｲﾙﾊﾟﾝｶﾞｽｹｯﾄ | 1 | 1 | 1 | |
| 3-7 | | 9101F4-5635 | BOLT<br>ﾎﾞﾙﾄ | 8 | 8 | 8 | |
| 3-8 | | 3GT-05101-0 | BRACKET<br>ﾌﾞﾗｹｯﾄ ｽﾄｯﾊﾟ | 1 | 1 | 1 | |
| 3-9 | | 3A0-76079-0 | COLLAR 6.2-9-7.4<br>ｶﾗｰ 6.2-9-7.4 | 2 | 2 | 2 | |
| 3-10 | | 910103-5620 | BOLT<br>ﾎﾞﾙﾄ | 2 | 2 | 2 | |
| 3-11 | | 98AB-50-080 | HOSE<br>ﾎｰｽ | 1 | 1 | 1 | 98AB-501000 |
| 3-12 | | 338-02215-0 | CLIP φ10<br>ｸﾘｯﾌﾟ φ10 | 2 | 2 | 2 | |
| 3-13 | | 3AB-61012-0 | DRIVE SHAFT HOUSING GASKET<br>ﾄﾞﾗｲﾌﾞｼｬﾌﾄﾊｳｼﾞﾝｸﾞｶﾞｽｹｯﾄ | 1 | 1 | 1 | |
| 3-14 | | 3AB-01210-0 | CRANKCASE HEAD<br>ｸﾗﾝｸｹｰｽﾍｯﾄﾞ | 1 | 1 | 1 | |
| 3-15 | | 3AB-01215-0 | OIL SEAL 10.1-20-7<br>ｵｲﾙｼｰﾙ 10.1-20-7 | 2 | 2 | 2 | |
| 3-16 | | 3V1-02012-0 | O-RING 2.4-35.2<br>Oﾘﾝｸﾞ 2.4-35.2 | 1 | 1 | 1 | |
| 3-17 | | 9101E3-5620 | BOLT<br>ﾎﾞﾙﾄ | 2 | 2 | 2 | |

**Fig. 4** **INTAKE MANIFOLD・CARBURETOR**
**インテークマニホールド・キャブレタ**

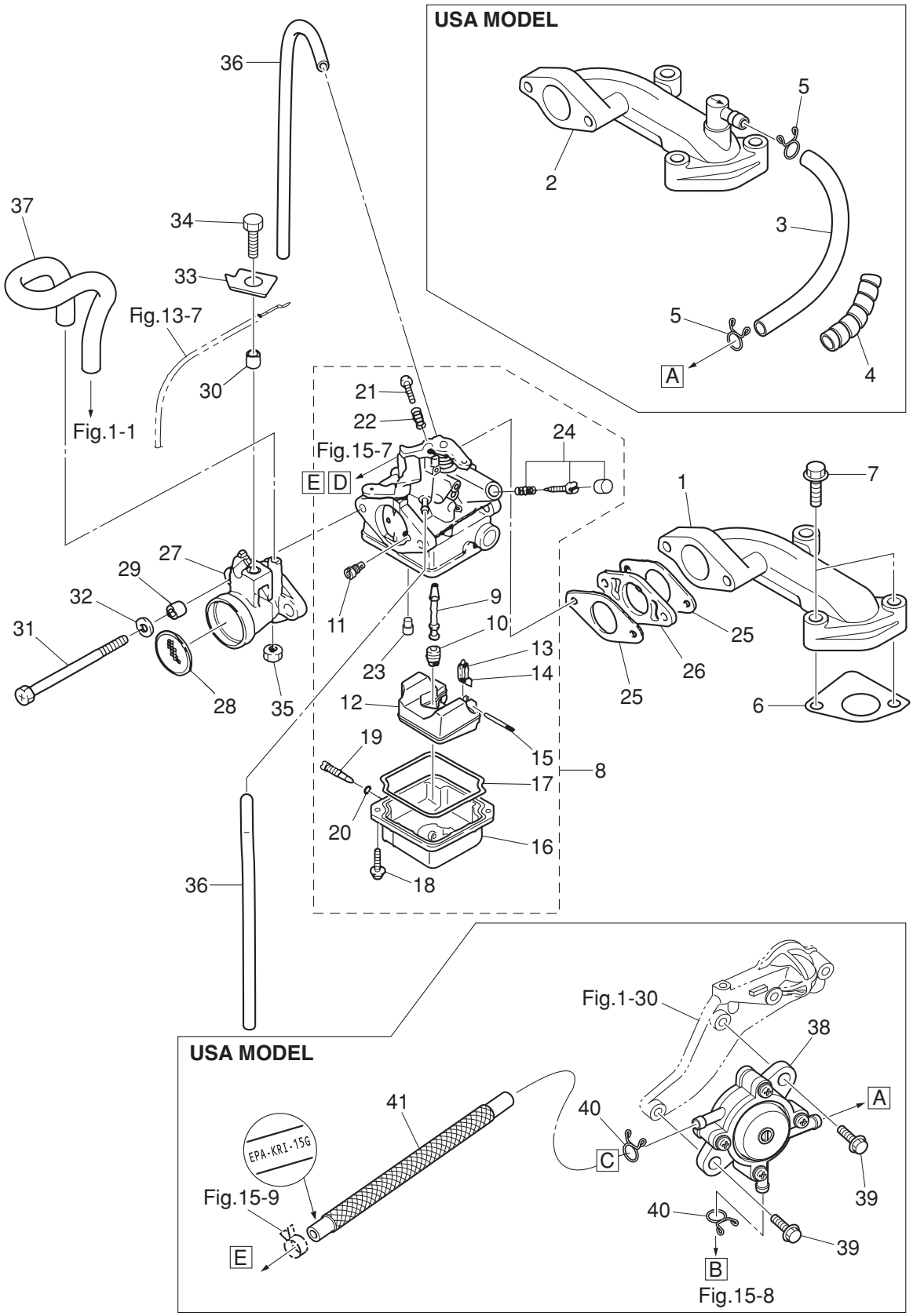

| Ref.No.<br>見出番号 | | Part No.<br>部品番号 | Description<br>部 品 名 | Q'ty/個数 | | | Remarks<br>備 考 |
|---|---|---|---|---|---|---|---|
| | | | | MFS2B | MFS2.5B | MFS3.5B | |
| 4-1 | | 3BRB02091-1 | INTAKE MANIFOLD<br>ｲﾝﾃｰｸﾏﾆﾎｰﾙﾄﾞ | 1 | 1 | 1 | STD |
| 4-2 | | 3GTB02010-1 | INTAKE MANIFOLD ASSY<br>ｲﾝﾃｰｸﾏﾆﾎｰﾙﾄﾞｱｯｼ | | 1 | 1 | with Nipple<br>for USA Model |
| 4-3 | | 98AB-70-185 | HOSE<br>ﾎｰｽ | | 1 | 1 | for USA Model<br>98AB-701000 |
| 4-4 | | 3V1-76148-0 | SPIRAL TUBE PROTECTOR φ10-100<br>ｽﾊﾟｲﾗﾙﾁｭｰﾌﾞﾌﾟﾛﾃｸﾀ φ10-100 | | 1 | 1 | for USA Model |
| 4-5 | | 3C7-02215-0 | CLIP φ12<br>ｸﾘｯﾌﾟ φ12 | | 2 | 2 | for USA Model |
| 4-6 | | 3AB-02104-0 | INTAKE MANIFOLD GASKET<br>ｲﾝﾃｰｸﾏﾆﾎｰﾙﾄﾞｶﾞｽｹｯﾄ | 1 | 1 | 1 | |
| 4-7 | | 9101F4-5630 | BOLT<br>ﾎﾞﾙﾄ | 2 | 2 | 2 | |
| 4-8 | 1 | 3GT-03200-0 | CARBURETOR ASSY<br>ｷｬﾌﾞﾚﾀｱｯｼ | 1 | | | Mark 3GTA |
| 4-8 | 2 | 3GU-03200-0 | CARBURETOR ASSY<br>ｷｬﾌﾞﾚﾀｱｯｼ | | 1 | | Mark 3GUA |
| 4-8 | 3 | 3GV-03200-0 | CARBURETOR ASSY<br>ｷｬﾌﾞﾚﾀｱｯｼ | | | 1 | Mark 3GVA |
| 4-9 | 1 | 3GT-03252-0 | * MAIN NOZZLE<br>* ﾒｲﾝﾉｽﾞﾙ | 1 | | | |
| 4-9 | 2 | 3GU-03252-0 | * MAIN NOZZLE<br>* ﾒｲﾝﾉｽﾞﾙ | | 1 | | |
| 4-9 | 3 | 3R4-03252-0 | * MAIN NOZZLE<br>* ﾒｲﾝﾉｽﾞﾙ | | | 1 | |
| 4-10 | 1 | 3DJ-04458-0 | * MAIN JET (#58)<br>* ﾒｲﾝｼﾞｪｯﾄ (#58) | 1 | | | |
| 4-10 | 2 | 3R1-03251-0 | * MAIN JET (#65)<br>* ﾒｲﾝｼﾞｪｯﾄ (#65) | | 1 | | |
| 4-10 | 3 | 3AU-04468-0 | * MAIN JET (#68)<br>* ﾒｲﾝｼﾞｪｯﾄ (#68) | | | 1 | |
| 4-11 | 1 | 3GT-04915-0 | * SLOW AIR JET (#115)<br>* ｽﾛｰｴｱｼﾞｪｯﾄ (#115) | 1 | | 1 | |
| 4-11 | 2 | 3GT-04925-0 | * SLOW AIR JET (#125)<br>* ｽﾛｰｴｱｼﾞｪｯﾄ (#125) | | 1 | | |
| 4-12 | | 3GT-03231-0 | * FLOAT<br>* ﾌﾛｰﾄ | 1 | 1 | 1 | |
| 4-13 | | 3H6-03240-0 | * FLOAT VALVE<br>* ﾌﾛｰﾄﾊﾞﾙﾌﾞ | 1 | 1 | 1 | |
| 4-14 | | 3H6-03244-0 | * CLIP<br>* ｸﾘｯﾌﾟ | 1 | 1 | 1 | |
| 4-15 | | 3H6-03232-0 | * FLOAT ARM PIN<br>* ﾌﾛｰﾄｱｰﾑﾋﾟﾝ | 1 | 1 | 1 | |
| 4-16 | | 3GT-03221-0 | * FLOAT CHAMBER<br>* ﾌﾛｰﾄﾁｬﾝﾊﾞ | 1 | 1 | 1 | |
| 4-17 | | 3H6-03222-0 | * FLOAT CHAMBER O-RING<br>* ﾌﾛｰﾄﾁｬﾝﾊﾞOﾘﾝｸﾞ | 1 | 1 | 1 | |
| 4-18 | | 922503-6412 | * SCREW<br>* ｽｸﾘｭ | 2 | 2 | 2 | |
| 4-19 | | 3H6-03292-0 | * DRAIN SCREW<br>* ﾄﾞﾚﾝｽｸﾘｭ | 1 | 1 | 1 | |
| 4-20 | | 3H6-03293-0 | * O-RING<br>* Oﾘﾝｸﾞ ﾄﾞﾚﾝｽｸﾘｭ | 1 | 1 | 1 | |
| 4-21 | | 3AB-03265-0 | * STOP SCREW<br>* ｽﾄｯﾌﾟｽｸﾘｭ | 1 | 1 | 1 | |
| 4-22 | | 3H6-03267-0 | * SPRING<br>* ｽﾌﾟﾘﾝｸﾞ ｽﾄｯﾌﾟｽｸﾘｭ | 1 | 1 | 1 | |

**Fig. 4** **INTAKE MANIFOLD・CARBURETOR**
**インテークマニホールド・キャブレタ**

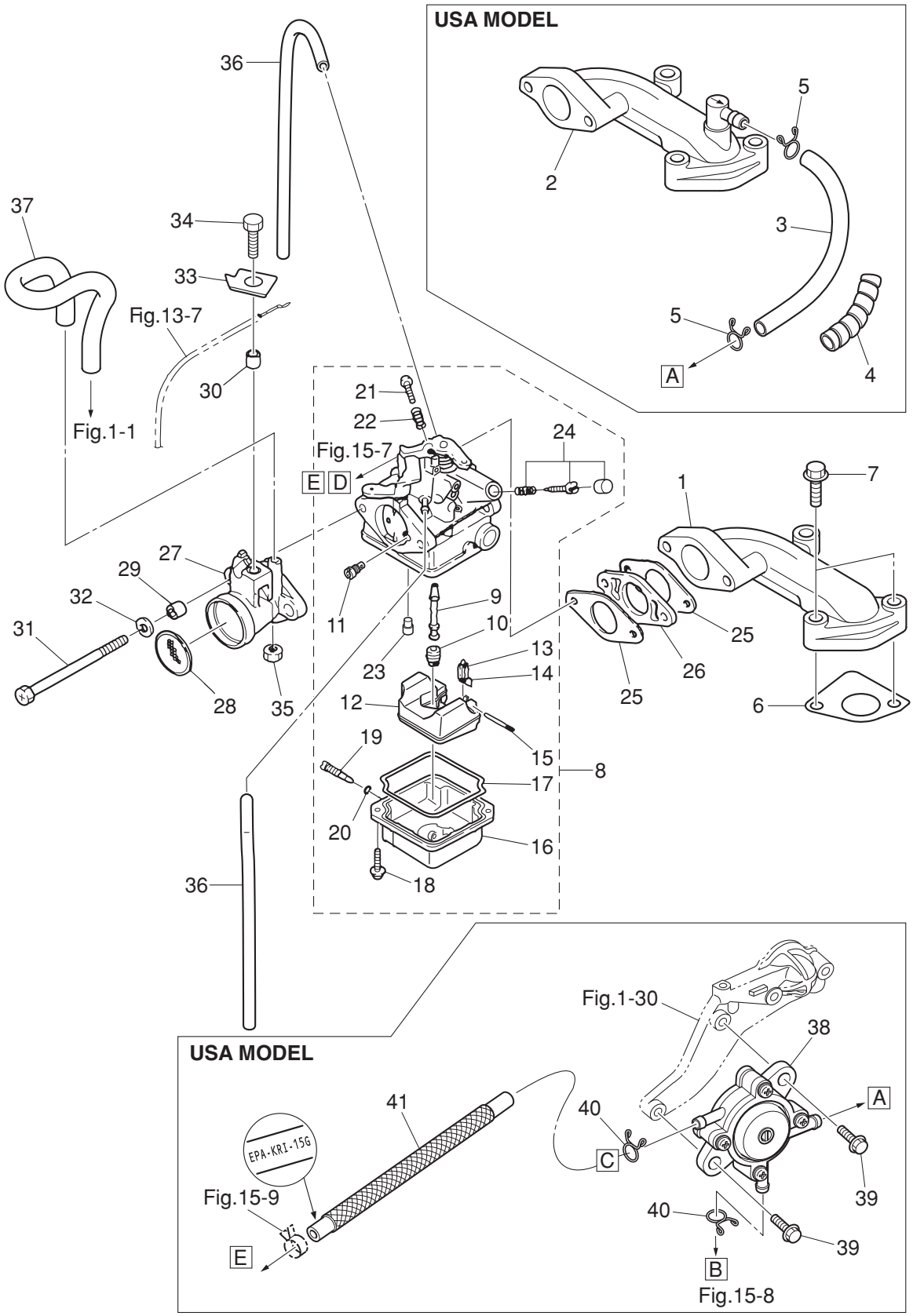

| Ref.No.<br>見出番号 | | Part No.<br>部品番号 | Description<br>部 品 名 | Q'ty/個数 | | | Remarks<br>備 考 |
|---|---|---|---|---|---|---|---|
| | | | | MFS2B | MFS2.5B | MFS3.5B | |
| 4-23 | | 3GT-03256-0 | * RUBBER CAP<br>* ﾗﾊﾞｰｷｬｯﾌﾟ | 1 | 1 | 1 | |
| 4-24 | 1 | 3AB-03266-0 | * PILOT SCREW<br>* ﾊﾟｲﾛｯﾄｽｸﾘｭ | 1 | | 1 | |
| 4-24 | 2 | 3AS-03266-0 | * PILOT SCREW<br>* ﾊﾟｲﾛｯﾄｽｸﾘｭ | | 1 | | |
| 4-25 | | 3H6-02011-0 | CARBURETOR GASKET<br>ｷｬﾌﾞﾚﾀｶﾞｽｹｯﾄ | 2 | 2 | 2 | |
| 4-26 | | 3H6-03952-1 | INSULATOR<br>ｲﾝｼｭﾚｰﾀ | 1 | 1 | 1 | |
| 4-27 | | 3H6-02411-0 | INTAKE SILENCER<br>ｲﾝﾃｰｸｻｲﾚﾝｻ | 1 | 1 | 1 | |
| 4-28 | | 3H6-02603-0 | FLAME ARRESTER<br>ﾌﾚｰﾑｱﾚｽﾀ | 1 | 1 | 1 | |
| 4-29 | | 3A0-76079-0 | COLLAR 6.2-9-7.4<br>ｶﾗｰ 6.2-9-7.4 | 2 | 2 | 2 | |
| 4-30 | | 3H6-76079-1 | COLLAR 6.2-9-7<br>ｶﾗｰ 6.2-9-7 | 1 | 1 | 1 | |
| 4-31 | | 9161F1-0685 | BOLT<br>ﾎﾞﾙﾄ | 2 | 2 | 2 | |
| 4-32 | | 940103-0600 | WASHER<br>ﾜｯｼｬ | 2 | 2 | 2 | |
| 4-33 | | 3H6-63505-0 | CABLE HOLDER<br>ｹｰﾌﾞﾙﾎﾙﾀﾞ | 1 | 1 | 1 | |
| 4-34 | | 910103-0616 | BOLT<br>ﾎﾞﾙﾄ | 1 | 1 | 1 | |
| 4-35 | | 930103-0600 | NUT<br>ﾅｯﾄ | 1 | 1 | 1 | |
| 4-36 | | 98AB-30-230 | HOSE<br>ﾎｰｽ | 2 | 2 | 2 | 98AB-301000 |
| 4-37 | | 3AB-07435-0 | BREATHER HOSE<br>ﾌﾞﾘｰｻﾞﾎｰｽ | 1 | 1 | 1 | |
| 4-38 | | 3GT-04000-0 | FUEL PUMP ASSY<br>ﾌｭｴﾙﾎﾟﾝﾌﾟｱｯｼ | | 1 | 1 | for USA Model |
| 4-39 | | 910103-5620 | BOLT<br>ﾎﾞﾙﾄ | | 2 | 2 | for USA Model |
| 4-40 | | 338-02215-0 | CLIP φ10<br>ｸﾘｯﾌﾟ φ10 | | 2 | 2 | for USA Model |
| 4-41 | | 3GT-02161-0 | FUEL HOSE W/PROTECTOR L=390<br>ﾌｭｴﾙﾎｰｽ W/ﾌﾟﾛﾃｸﾀ L=390 | | 1 | 1 | Fuel Pump-Carburetor<br>USA EPA-KRI-15G |

**Fig. 5 THROTTLE**
**スロットル**

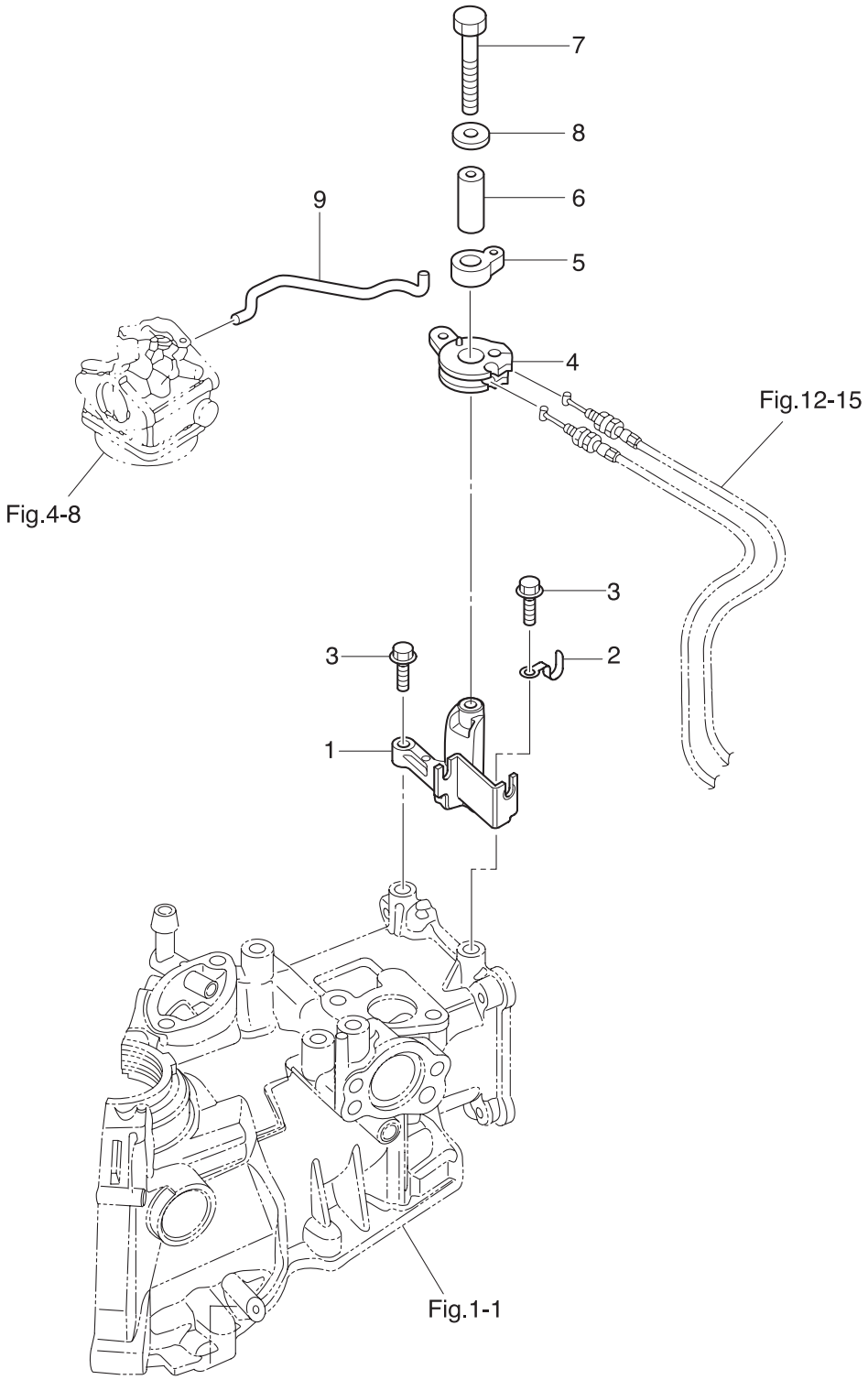

| Ref.No. 見出番号 | | Part No. 部品番号 | Description 部 品 名 | Q'ty/個数 MFS2B | MFS2.5B | MFS3.5B | Remarks 備 考 |
|---|---|---|---|---|---|---|---|
| 5-1 | | 3ABB63508-0 | THROTTLE WIRE BRACKET<br>ｽﾛｯﾄﾙﾜｲﾔﾌﾞﾗｹｯﾄ | 1 | 1 | 1 | |
| 5-2 | | 398-06972-0 | CLAMP 6.5-67P<br>ｸﾗﾝﾌﾟ 6.5-67P | 1 | 1 | 1 | |
| 5-3 | | 910103-5625 | BOLT<br>ﾎﾞﾙﾄ | 2 | 2 | 2 | |
| 5-4 | | 3H6-63611-0 | THROTTLE DRUM<br>ｽﾛｯﾄﾙﾄﾞﾗﾑ | 1 | 1 | 1 | |
| 5-5 | | 3H6-63612-0 | THROTTLE OPENER<br>ｽﾛｯﾄﾙｵｰﾌﾟﾅ | 1 | 1 | 1 | |
| 5-6 | | 3H6-63618-0 | COLLAR 6.5-10.5-22.6<br>ｶﾗｰ ﾄﾞﾗﾑ | 1 | 1 | 1 | |
| 5-7 | | 9161E3-0635 | BOLT<br>ﾎﾞﾙﾄ | 1 | 1 | 1 | |
| 5-8 | | 3C8-66308-0 | WASHER 6-16-1.5<br>ﾜｯｼｬ 6-16-1.5 | 1 | 1 | 1 | |
| 5-9 | | 3AB-63617-0 | THROTTLE ROD<br>ｽﾛｯﾄﾙﾛｯﾄﾞ | 1 | 1 | 1 | |

**Fig. 6 RECOIL STARTER**
**リコイルスタータ**

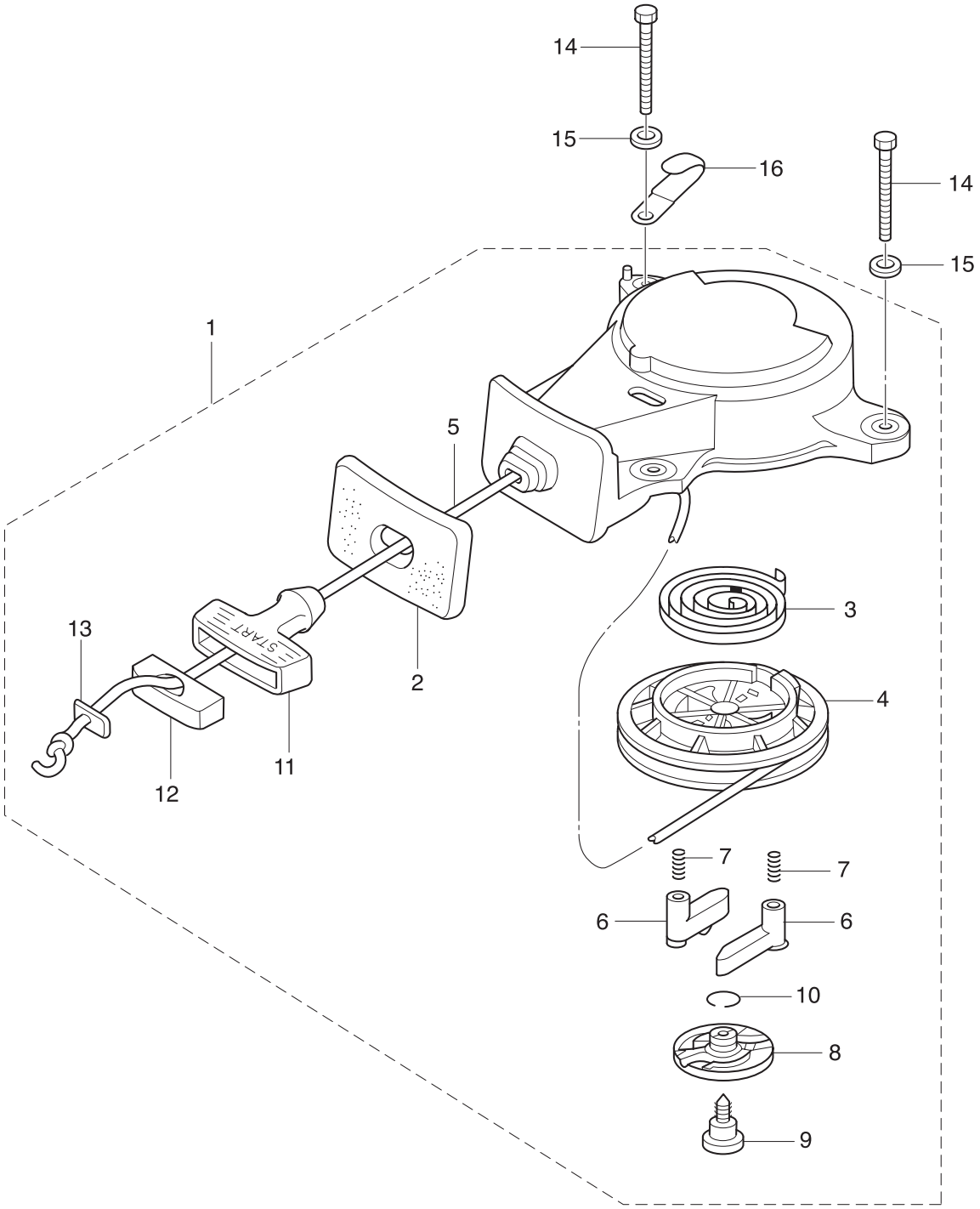

| Ref.No.<br>見出番号 | | Part No.<br>部品番号 | Description<br>部 品 名 | Q'ty/個数<br>MFS2B | MFS2.5B | MFS3.5B | Remarks<br>備 考 |
|---|---|---|---|---|---|---|---|
| 6-1 | | 3AB-05090-0 | RECOIL STARTER ASSY<br>ﾘｺｲﾙｽﾀｰﾀｱｯｼ | 1 | 1 | 1 | |
| 6-2 | | 3AA-67503-0 | * STARTER SEAL<br>* ｽﾀｰﾀｼｰﾙ | 1 | 1 | 1 | |
| 6-3 | | 3AB-05004-0 | * STARTER SPRING<br>* ｽﾀｰﾀｽﾌﾟﾘﾝｸﾞ | 1 | 1 | 1 | |
| 6-4 | | 3AB-05104-0 | * REEL<br>* ﾘｰﾙ | 1 | 1 | 1 | |
| 6-5 | | 3AB-05013-0 | * STARTER ROPE φ3.5-1200<br>* ｽﾀｰﾀﾛｰﾌﾟ φ3.5-1200 | 1 | 1 | 1 | |
| 6-6 | | 3AB-05003-0 | * RATCHET<br>* ﾗﾁｪｯﾄ | 2 | 2 | 2 | |
| 6-7 | | 3AB-05012-0 | * RETURN SPRING<br>* ﾘﾀｰﾝｽﾌﾟﾘﾝｸﾞ | 2 | 2 | 2 | |
| 6-8 | | 3AB-05006-0 | * FRICTION PLATE<br>* ﾌﾘｸｼｮﾝﾌﾟﾚｰﾄ | 1 | 1 | 1 | |
| 6-9 | | 3AB-05138-0 | * BOLT<br>* ﾎﾞﾙﾄ | 1 | 1 | 1 | |
| 6-10 | | 3AB-05007-0 | * FRICTION SPRING<br>* ﾌﾘｸｼｮﾝｽﾌﾟﾘﾝｸﾞ | 1 | 1 | 1 | |
| 6-11 | | 3AB-05019-0 | * STARTER HANDLE<br>* ｽﾀｰﾀﾊﾝﾄﾞﾙ | 1 | 1 | 1 | |
| 6-12 | | 3AB-05131-0 | * ROPE ANCHOR<br>* ﾛｰﾌﾟｱﾝｶ | 1 | 1 | 1 | |
| 6-13 | | 3AB-05134-0 | * ROPE ANCHOR PLATE<br>* ﾛｰﾌﾟｱﾝｶﾌﾟﾚｰﾄ | 1 | 1 | 1 | |
| 6-14 | | 3GT-60108-0 | PRE-COATED BOLT 6-60<br>ﾌﾟﾚｺｰﾄﾎﾞﾙﾄ 6-60 | 3 | 3 | 3 | |
| 6-15 | | 3C8-66308-0 | WASHER 6-16-1.5<br>ﾜｯｼｬ 6-16-1.5 | 3 | 3 | 3 | |
| 6-16 | | 398-06972-0 | CLAMP 6.5-67P<br>ｸﾗﾝﾌﾟ 6.5-67P | 1 | 1 | 1 | |

**Fig. 7 MAGNETO**
**マグネト**

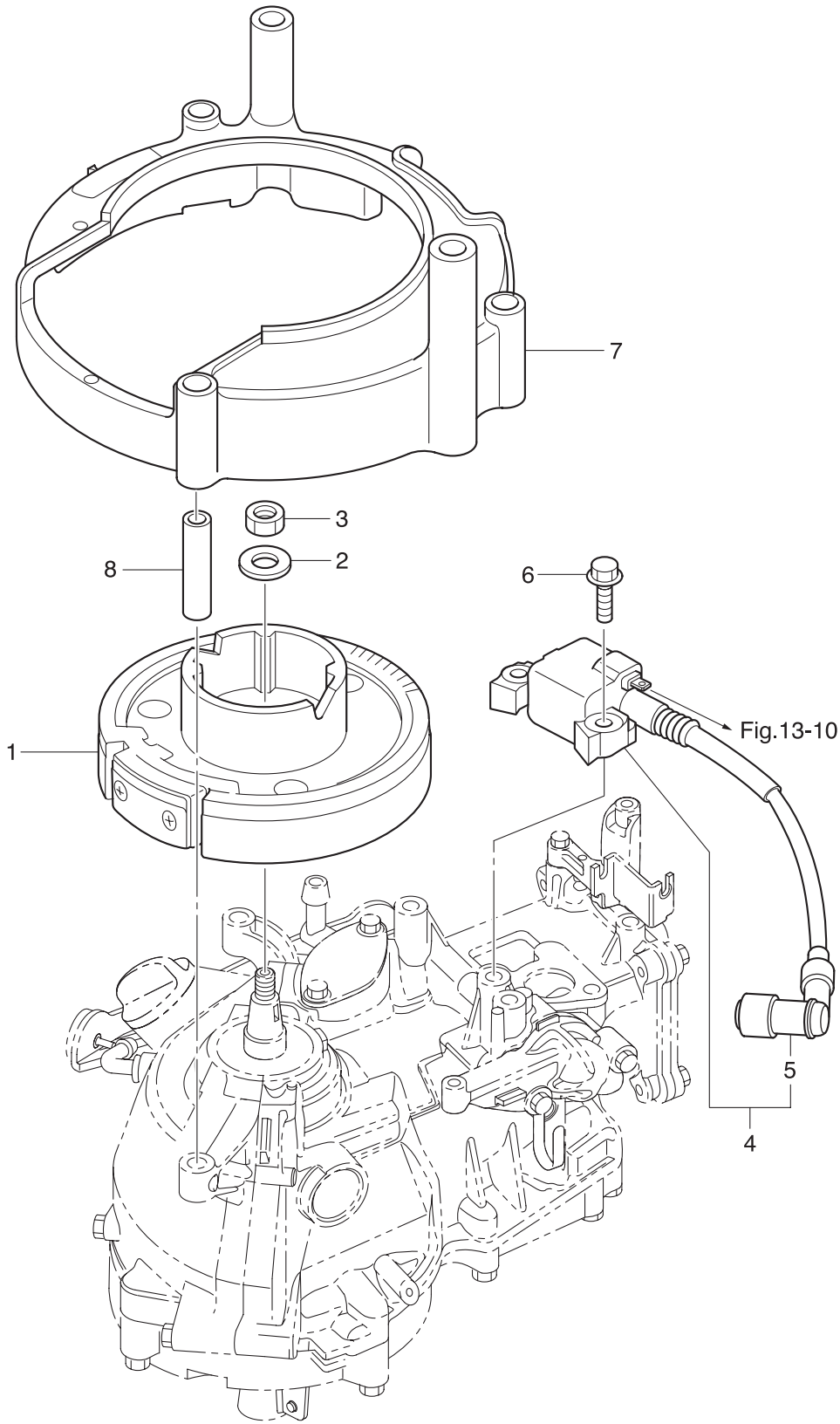

| Ref.No.<br>見出番号 | | Part No.<br>部品番号 | Description<br>部 品 名 | Q'ty/個数 | | | Remarks<br>備 考 |
|---|---|---|---|---|---|---|---|
| | | | | MFS2B | MFS2.5B | MFS3.5B | |
| 7-1 | | 3GT-06001-0 | FLYWHEEL<br>ﾌﾗｲﾎｲｰﾙ | 1 | 1 | 1 | Mark MF5494 |
| 7-2 | | 940121-1000 | WASHER<br>ﾜｯｼｬ | 1 | 1 | 1 | |
| 7-3 | | 309-00132-0 | NUT 10-P1.25<br>ﾅｯﾄ 10-P1.25 | 1 | 1 | 1 | Magneto |
| 7-4 | | 3GT-06041-0 | IGNITER W/R-CAP<br>ｲｸﾞﾅｲﾀ W/R-ｷｬｯﾌﾟ | 1 | 1 | 1 | Mark IU3123 |
| 7-5 | | 3H6-06999-0 | * PLUG CAP W/RESISTANCE<br>* ﾌﾟﾗｸﾞｷｬｯﾌﾟ W/ﾚｼﾞｽﾀﾝｽ | 1 | 1 | 1 | |
| 7-6 | | 910103-5625 | BOLT<br>ﾎﾞﾙﾄ | 2 | 2 | 2 | |
| 7-7 | | 3AB-06300-1 | RING GEAR COVER ASSY<br>ﾘﾝｸﾞｷﾞﾔｶﾊﾞｰｱｯｼ | 1 | 1 | 1 | |
| 7-8 | | 3AB-06303-1 | COLLAR 6.2-9-35<br>ｶﾗｰ 6.2-9-35 | 3 | 3 | 3 | |

**Fig. 8** **DRIVE SHAFT HOUSING**
**ドライブシャフトハウジング**

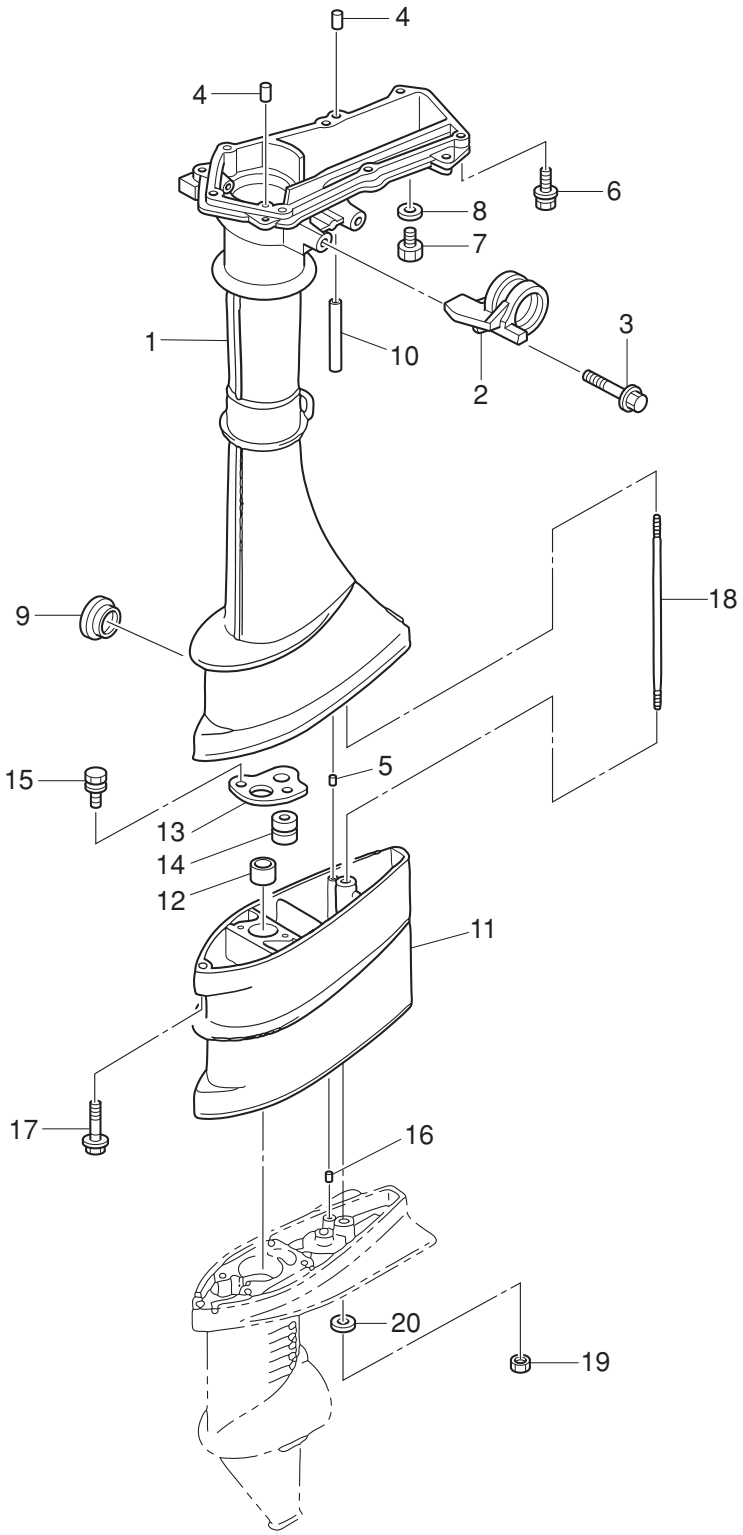

| Ref.No. 見出番号 | | Part No. 部品番号 | Description 部 品 名 | Q'ty/個数 MFS2B | MFS2.5B | MFS3.5B | Remarks 備 考 |
|---|---|---|---|---|---|---|---|
| 8-1 | | 3ABQ61020-2 | DRIVE SHAFT HOUSING ASSY (S)<br>ﾄﾞﾗｲﾌﾞｼｬﾌﾄﾊｳｼﾞﾝｸﾞｱｯｼ (S) | 1 | 1 | 1 | |
| 8-2 | | 3ABQ62001-1 | STEERING BRACKET<br>ｽﾃｱﾘﾝｸﾞﾌﾞﾗｹｯﾄ | 1 | 1 | 1 | |
| 8-3 | | 9101E3-5835 | BOLT<br>ﾎﾞﾙﾄ | 2 | 2 | 2 | |
| 8-4 | | 345-01111-0 | DOWEL PIN 6-12<br>ﾀﾞｳｪﾙﾋﾟﾝ 6-12 | 2 | 2 | 2 | |
| 8-5 | | 3AB-01111-0 | DOWEL PIN 6-12<br>ﾀﾞｳｪﾙﾋﾟﾝ 6-12 | 1 | 1 | 1 | |
| 8-6 | | 9101E3-5630 | BOLT<br>ﾎﾞﾙﾄ | 7 | 7 | 7 | |
| 8-7 | | 9106E3-0808 | BOLT<br>ﾎﾞﾙﾄ | 1 | 1 | 1 | |
| 8-8 | | 332-60006-0 | GASKET 8.1-15-1<br>ｶﾞｽｹｯﾄ 8.1-15-1 | 1 | 1 | 1 | |
| 8-9 | | 369-61016-0 | GROMMET 29-3<br>ｸﾞﾛﾒｯﾄ 29-3 | 1 | 1 | 1 | |
| 8-10 | | 98AB-30-050 | HOSE<br>ﾎｰｽ | 1 | 1 | 1 | 98AB-301000 |
| 8-11 | | 3ABQ61100-0 | EXTENSION HOUSING<br>ｴｸｽﾃﾝｼｮﾝﾊｳｼﾞﾝｸﾞ | 1 | 1 | 1 | for Transom "L" |
| 8-12 | | 3AB-60003-0 | DRIVE SHAFT BUSHING<br>ﾄﾞﾗｲﾌﾞｼｬﾌﾄﾌﾞｯｼﾝｸﾞ (ﾀﾞｰｸﾌﾞﾗｳﾝ) | 1 | 1 | 1 | for Transom "L" |
| 8-13 | | 3AB-64332-0 | STOPPER<br>ｽﾄｯﾊﾟﾌﾞｯｼﾝｸﾞ | 1 | 1 | 1 | for Transom "L" |
| 8-14 | | 172-36008-0 | GROMMET 13-2<br>ｸﾞﾛﾒｯﾄ 13-2 | 1 | 1 | 1 | for Transom "L" |
| 8-15 | | 9101E3-5612 | BOLT<br>ﾎﾞﾙﾄ | 2 | 2 | 2 | for Transom "L" |
| 8-16 | | 3AB-01111-0 | DOWEL PIN 6-12<br>ﾀﾞｳｪﾙﾋﾟﾝ 6-12 | 1 | 1 | 1 | for Transom "L" |
| 8-17 | | 3AB-60001-1 | BOLT<br>ﾎﾞﾙﾄ | 1 | 1 | 1 | for Transom "L" |
| 8-18 | | 3F0-61101-1 | STUD 6-171<br>ｽﾀｯﾄﾞ 6-171 | 1 | 1 | 1 | for Transom "L" |
| 8-19 | | 9301E3-0600 | NUT<br>ﾅｯﾄ | 1 | 1 | 1 | for Transom "L" |
| 8-20 | | 9401E3-0600 | WASHER<br>ﾜｯｼｬ | 1 | 1 | 1 | for Transom "L" |

Fig. 9 SHIFT
シフト

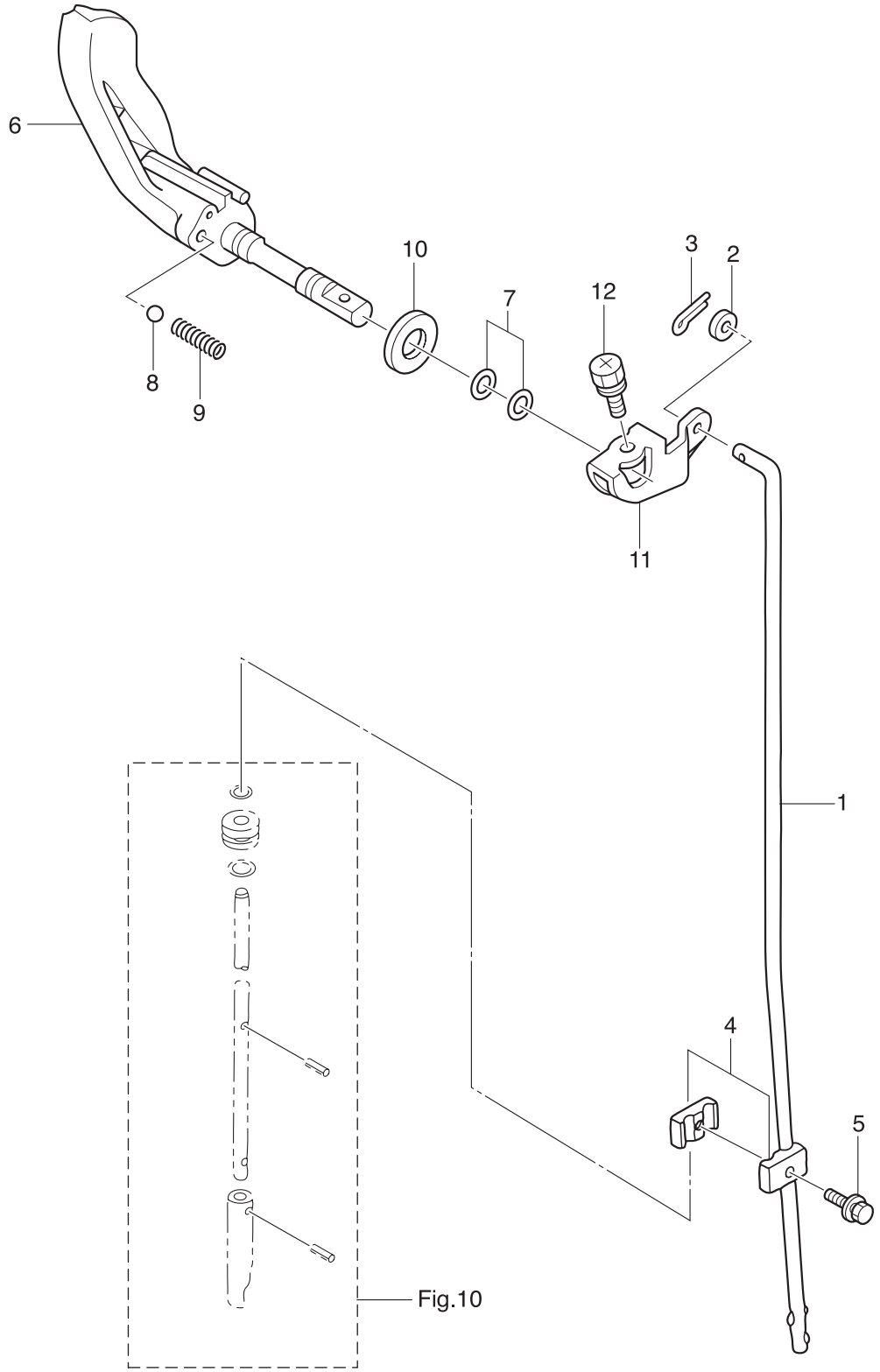

| Ref.No.<br>見出番号 | | Part No.<br>部品番号 | Description<br>部 品 名 | Q'ty/個数 | | | Remarks<br>備 考 |
|---|---|---|---|---|---|---|---|
| | | | | MFS2B | MFS2.5B | MFS3.5B | |
| 9-1 | | 3AB-66214-0 | SHIFT ROD (S)<br>ｼﾌﾄﾛｯﾄﾞ (S) | 1 | 1 | 1 | |
| 9-2 | | 940103-0600 | WASHER<br>ﾜｯｼｬ | 1 | 1 | 1 | |
| 9-3 | | 951503-0212 | SPLIT PIN 2-12<br>ｽﾌﾟﾘｯﾄﾋﾟﾝ 2-12 | 1 | 1 | 1 | |
| 9-4 | | 369-66241-0 | SHIFT ROD JOINT ASSY<br>ｼﾌﾄﾛｯﾄﾞｼﾞｮｲﾝﾄｱｯｼ | 1 | 1 | 1 | |
| 9-5 | | 910103-5616 | BOLT<br>ﾎﾞﾙﾄ | 1 | 1 | 1 | |
| 9-6 | | 3AB-66130-0 | SHIFT LEVER SHAFT ASSY<br>ｼﾌﾄﾚﾊﾞｰｼｬﾌﾄｱｯｼ | 1 | 1 | 1 | |
| 9-7 | | 345-66021-0 | O-RING 1.9-6.8<br>Oﾘﾝｸﾞ 1.9-6.8 | 2 | 2 | 2 | |
| 9-8 | | 369-66116-0 | CERAMIC BALL 7.7<br>ｾﾗﾐｯｸﾎﾞｰﾙ 7.7 | 1 | 1 | 1 | |
| 9-9 | | 369-66112-1 | SPRING<br>ｽﾌﾟﾘﾝｸﾞ ｼﾌﾄﾚﾊﾞｰｽﾄｯﾊﾟ | 1 | 1 | 1 | |
| 9-10 | | 332-61315-0 | WASHER 10.5-18-1.5<br>ﾜｯｼｬ 10.5-18-1.5 | 1 | 1 | 1 | |
| 9-11 | | 3AB-66225-0 | SHIFT ROD LEVER<br>ｼﾌﾄﾛｯﾄﾞﾚﾊﾞｰ | 1 | 1 | 1 | |
| 9-12 | | 910903-6512 | BOLT<br>ﾎﾞﾙﾄ | 1 | 1 | 1 | |

**Fig. 10 GEAR CASE**
**ギヤケース**

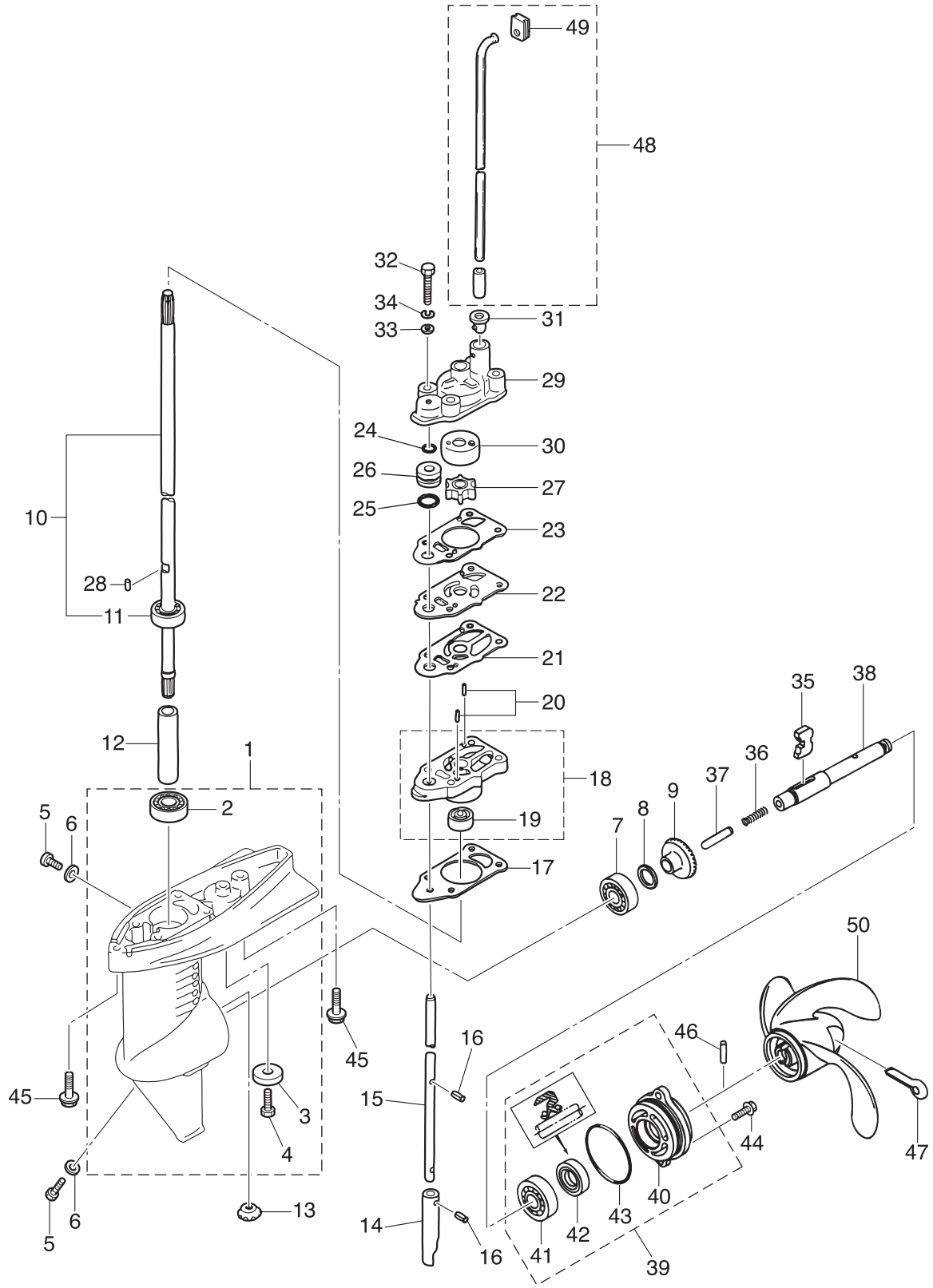

| Ref.No.<br>見出番号 | | Part No.<br>部品番号 | Description<br>部 品 名 | Q'ty/個数 | | | Remarks<br>備 考 |
|---|---|---|---|---|---|---|---|
| | | | | MFS2B | MFS2.5B | MFS3.5B | |
| 10-1 | | 3BMQ60000-1 | GEAR CASE ASSY<br>ｷﾞﾔｹｰｽｱｯｼ | 1 | 1 | 1 | |
| 10-2 | | 3AB-60213-0 | * BALL BEARING 6000<br>* ﾎﾞｰﾙﾍﾞｱﾘﾝｸﾞ 6000 | 1 | 1 | 1 | |
| 10-3 | | 338-60218-2 | * ANODE<br>* ｱﾉｰﾄﾞ | 1 | 1 | 1 | |
| 10-4 | | 910103-0616 | * BOLT<br>* ﾎﾞﾙﾄ | 1 | 1 | 1 | |
| 10-5 | | 332-60005-2 | PLUG 8-8<br>ﾌﾟﾗｸﾞ 8-8 | 2 | 2 | 2 | |
| 10-6 | | 332-60006-0 | GASKET 8.1-15-1<br>ｶﾞｽｹｯﾄ 8.1-15-1 | 2 | 2 | 2 | |
| 10-7 | | 9601-0-6004 | BALL BEARING 6004<br>ﾎﾞｰﾙﾍﾞｱﾘﾝｸﾞ 6004 | 1 | 1 | 1 | |
| 10-8 | 1 | 369-64014-0 | SHIM 21-28-0.1<br>ｼﾑ 21-28-0.1 | A | A | A | |
| 10-8 | 2 | 369-64015-0 | SHIM 21-28-0.15<br>ｼﾑ 21-28-0.15 | A | A | A | |
| 10-9 | | 369-64010-2 | BEVEL GEAR ASSY (A)<br>ﾍﾞﾍﾞﾙｷﾞﾔｱｯｼ (A) | 1 | 1 | 1 | |
| 10-10 | 1 | 3AB-64306-0 | DRIVE SHAFT ASSY (S)<br>ﾄﾞﾗｲﾌﾞｼｬﾌﾄｱｯｼ (S) | 1 | 1 | 1 | for Transom "S" |
| 10-10 | 2 | 3AB-64307-0 | DRIVE SHAFT ASSY (L)<br>ﾄﾞﾗｲﾌﾞｼｬﾌﾄｱｯｼ (L) | 1 | 1 | 1 | for Transom "L" |
| 10-11 | | 3AB-60213-0 | * BALL BEARING 6000<br>* ﾎﾞｰﾙﾍﾞｱﾘﾝｸﾞ 6000 | 1 | 1 | 1 | |
| 10-12 | | 3F0-64321-0 | SPACER 10.1-15-72<br>ｽﾍﾟｰｻ 10.1-15-72 | 1 | 1 | 1 | |
| 10-13 | | 369-64020-2 | BEVEL GEAR B<br>ﾍﾞﾍﾞﾙｷﾞﾔ B | 1 | 1 | 1 | |
| 10-14 | | 3F0-66011-0 | CLUTCH CAM<br>ｸﾗｯﾁｶﾑ | 1 | 1 | 1 | |
| 10-15 | 1 | 3F0-66012-0 | CAM ROD (S)<br>ｶﾑﾛｯﾄﾞ (S) | 1 | 1 | 1 | for Transom "S" |
| 10-15 | 2 | 3F0-66013-0 | CAM ROD (L)<br>ｶﾑﾛｯﾄﾞ (L) | 1 | 1 | 1 | for Transom "L" |
| 10-16 | | 951407-0308 | SPRING PIN 3-8<br>ｽﾌﾟﾘﾝｸﾞﾋﾟﾝ 3-8 | 2 | 2 | 2 | |
| 10-17 | | 3F0-65020-0 | PUMP CASE GASKET (LOWER)<br>ﾎﾟﾝﾌﾟｹｰｽｶﾞｽｹｯﾄ (ﾛﾜ) | 1 | 1 | 1 | |
| 10-18 | | 3H2-65040-1 | PUMP CASE ASSY (LOWER)<br>ﾎﾟﾝﾌﾟｹｰｽｱｯｼ (ﾛﾜ) | 1 | 1 | 1 | |
| 10-19 | | 3F0-60223-0 | * OIL SEAL 10-22-8<br>* ｵｲﾙｼｰﾙ 10-22-8 | 1 | 1 | 1 | |
| 10-20 | | 3B2-65022-0 | KEY φ3-11<br>ｷｰ ﾎﾟﾝﾌﾟｲﾝﾍﾟﾗ φ3-11 | 2 | 2 | 2 | |
| 10-21 | | 3F0-65029-0 | GUIDE PLATE GASKET<br>ｶﾞｲﾄﾞﾌﾟﾚｰﾄｶﾞｽｹｯﾄ | 1 | 1 | 1 | |
| 10-22 | | 3AB-65025-0 | WATER PUMP GUIDE PLATE<br>ｳｫｰﾀﾎﾟﾝﾌﾟｶﾞｲﾄﾞﾌﾟﾚｰﾄ | 1 | 1 | 1 | |
| 10-23 | | 3F0-65018-0 | PUMP CASE GASKET<br>ﾎﾟﾝﾌﾟｹｰｽｶﾞｽｹｯﾄ | 1 | 1 | 1 | |
| 10-24 | | 369-66021-1 | O-RING 2.5-4.9<br>Oﾘﾝｸﾞ A 2.5-4.9 | 1 | 1 | 1 | |
| 10-25 | | 301-66023-0 | O-RING 2.4-9.5<br>Oﾘﾝｸﾞ 2.4-9.5 | 1 | 1 | 1 | |
| 10-26 | | 3F0-66031-0 | CAM ROD BUSHING<br>ｶﾑﾛｯﾄﾞﾌﾞｯｼﾝｸﾞ | 1 | 1 | 1 | |

**Fig. 10 GEAR CASE**
**ギヤケース**

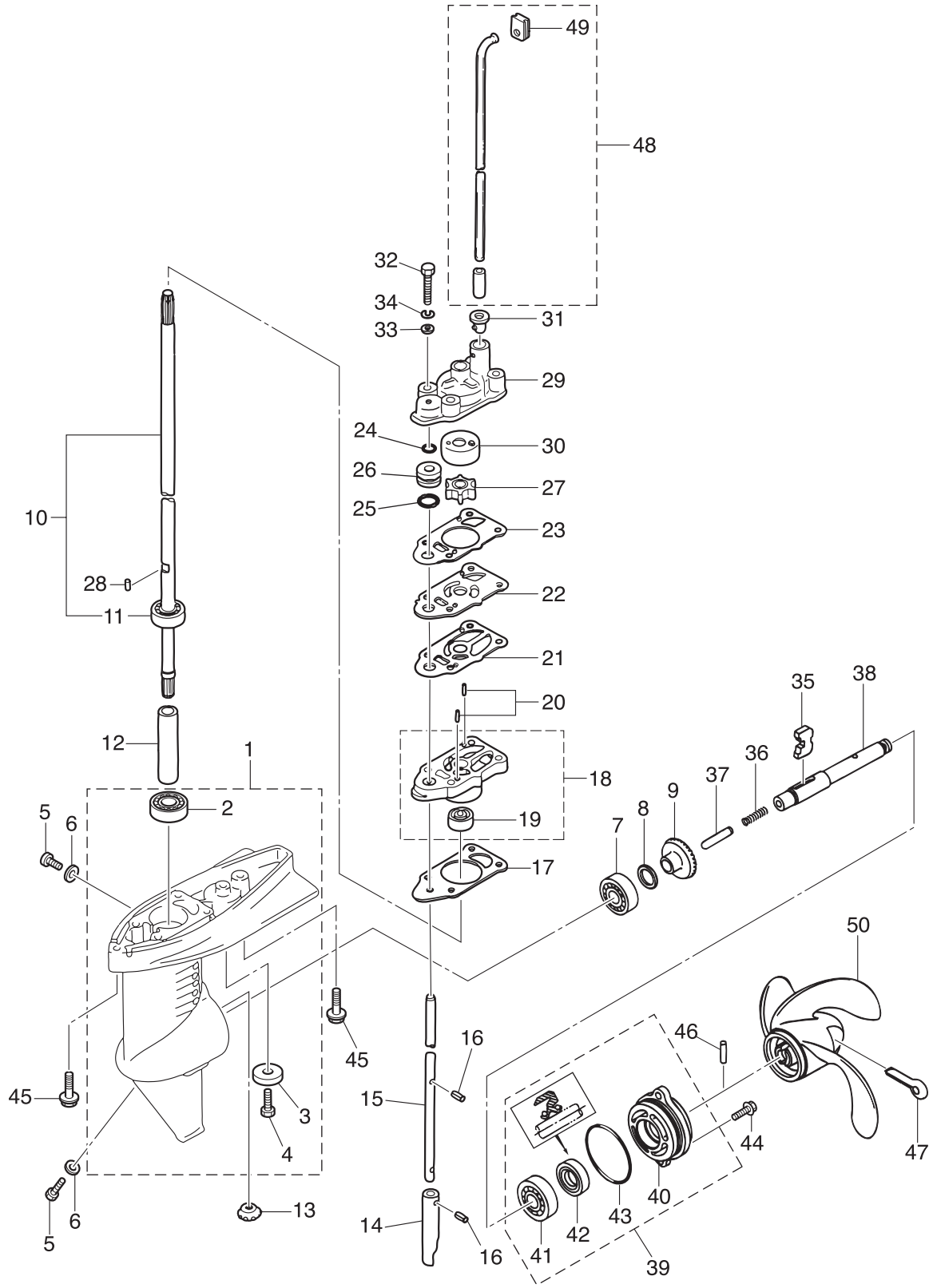

| Ref.No.<br>見出番号 | | Part No.<br>部品番号 | Description<br>部 品 名 | Q'ty/個数<br>MFS2B | MFS2.5B | MFS3.5B | Remarks<br>備 考 |
|---|---|---|---|---|---|---|---|
| 10-27 | | 369-65021-1 | WATER PUMP IMPELLER<br>ｳｫｰﾀﾎﾟﾝﾌﾟｲﾝﾍﾟﾗ | 1 | 1 | 1 | |
| 10-28 | | 369-65022-0 | KEY φ2-11<br>ｷｰ ﾎﾟﾝﾌﾟｲﾝﾍﾟﾗ φ2-11 | 1 | 1 | 1 | |
| 10-29 | | 3F0-65016-0 | PUMP CASE (UPPER)<br>ﾎﾟﾝﾌﾟｹｰｽ (ｱｯﾊﾟ) | 1 | 1 | 1 | |
| 10-30 | | 3F0-65011-0 | PUMP CASE LINER<br>ﾎﾟﾝﾌﾟｹｰｽﾗｲﾅ | 1 | 1 | 1 | |
| 10-31 | | 3F0-65032-0 | GROMMET<br>ｸﾞﾛﾒｯﾄ ｳｫｰﾀﾊﾟｲﾌﾟ (ﾛﾜ) | 1 | 1 | 1 | |
| 10-32 | | 9161E3-0645 | BOLT<br>ﾎﾞﾙﾄ | 4 | 4 | 4 | |
| 10-33 | | 940103-0600 | WASHER<br>ﾜｯｼｬ | 4 | 4 | 4 | |
| 10-34 | | 941303-0600 | SPRING WASHER<br>ｽﾌﾟﾘﾝｸﾞﾜｯｼｬ | 4 | 4 | 4 | |
| 10-35 | | 3F0-64215-0 | CLUTCH<br>ｸﾗｯﾁ | 1 | 1 | 1 | |
| 10-36 | | 3F0-64221-0 | SPRING<br>ｽﾌﾟﾘﾝｸﾞ ｸﾗｯﾁ | 1 | 1 | 1 | |
| 10-37 | | 3F0-64223-0 | PUSH ROD<br>ﾌﾟｯｼｭﾛｯﾄﾞ ｸﾗｯﾁ | 1 | 1 | 1 | |
| 10-38 | | 3F0-64211-0 | PROPELLER SHAFT<br>ﾌﾟﾛﾍﾟﾗｼｬﾌﾄ | 1 | 1 | 1 | |
| 10-39 | | 3F0Q87323-1 | PROPELLER SHAFT HOUSING ASSY<br>ﾌﾟﾛﾍﾟﾗｼｬﾌﾄﾊｳｼﾞﾝｸﾞｱｯｼ | 1 | 1 | 1 | |
| 10-40 | | 3F0Q60101-1 | * PROPELLER SHAFT HOUSING<br>* ﾌﾟﾛﾍﾟﾗｼｬﾌﾄﾊｳｼﾞﾝｸﾞ | 1 | 1 | 1 | |
| 10-41 | | 9601-0-6001 | * BALL BEARING 6001<br>* ﾎﾞｰﾙﾍﾞｱﾘﾝｸﾞ 6001 | 1 | 1 | 1 | |
| 10-42 | | 309-60111-0 | * OIL SEAL 12-24-8<br>* ｵｲﾙｼｰﾙ 12-24-8 | 1 | 1 | 1 | |
| 10-43 | | 345-65015-0 | * O-RING 3.2-47<br>* Oﾘﾝｸﾞ 3.2-47 | 1 | 1 | 1 | |
| 10-44 | | 9101E3-5620 | BOLT<br>ﾎﾞﾙﾄ | 2 | 2 | 2 | |
| 10-45 | | 3AB-60001-1 | BOLT 6-14-6-4<br>ﾎﾞﾙﾄ | 2 | 2 | 2 | |
| 10-46 | | 309-64126-1 | SHEAR PIN 4-24<br>ｼｬｰﾋﾟﾝ 4-24 | 1 | 1 | 1 | |
| 10-47 | | 951503-0435 | SPLIT PIN 4-35<br>ｽﾌﾟﾘｯﾄﾋﾟﾝ 4-35 | 1 | 1 | 1 | |
| 10-48 | 1 | 3AB-65191-0 | WATER PIPE ASSY (S)<br>ｳｫｰﾀﾊﾟｲﾌﾟｱｯｼ (S) | 1 | 1 | 1 | for Transom "S" |
| 10-48 | 2 | 3AB-65192-0 | WATER PIPE ASSY (L)<br>ｳｫｰﾀﾊﾟｲﾌﾟｱｯｼ (L) | 1 | 1 | 1 | for Transom "L" |
| 10-49 | | 3AB-65031-0 | * GROMMET<br>* ｸﾞﾛﾒｯﾄ ｳｫｰﾀﾊﾟｲﾌﾟ (ｱｯﾊﾟ) | 1 | 1 | 1 | |
| 10-50 | 1 | 314-64103-0 | PROPELLER ASSY (4.5") (4.5")<br>ﾌﾟﾛﾍﾟﾗｱｯｼ (4.5") (ﾌﾟﾗｽﾁｯｸ) | 1 | 1 | 1 | Plastic<br>OPT 3 x 188 x 110 |
| 10-50 | 2 | 309-64106-0 | PROPELLER ASSY (6") (6")<br>ﾌﾟﾛﾍﾟﾗｱｯｼ (6") (ﾌﾟﾗｽﾁｯｸ) | 1 | 1 | 1 | Plastic<br>OPT 3 x 188 x 145 |
| 10-50 | 3 | 3F0-64101-0 | PROPELLER ASSY (7") (7")<br>ﾌﾟﾛﾍﾟﾗｱｯｼ (7") (ﾌﾟﾗｽﾁｯｸ) | 1 | 1 | 1 | Plastic<br>STD 3 x 188 x 178 |
| 10-50 | 4 | 3F0B64512-0 | PROPELLER ASSY (6")<br>ﾌﾟﾛﾍﾟﾗｱｯｼ (6") (ｱﾙﾐ) | 1 | 1 | 1 | Aluminum W/Rubber Hub<br>OPT 3 x 188 x 145 |
| | | | | | | | |

**Fig. 11** **CLAMP BRACKET・SWIVEL BRACKET**
**クランプブラケット・スイベルブラケット**

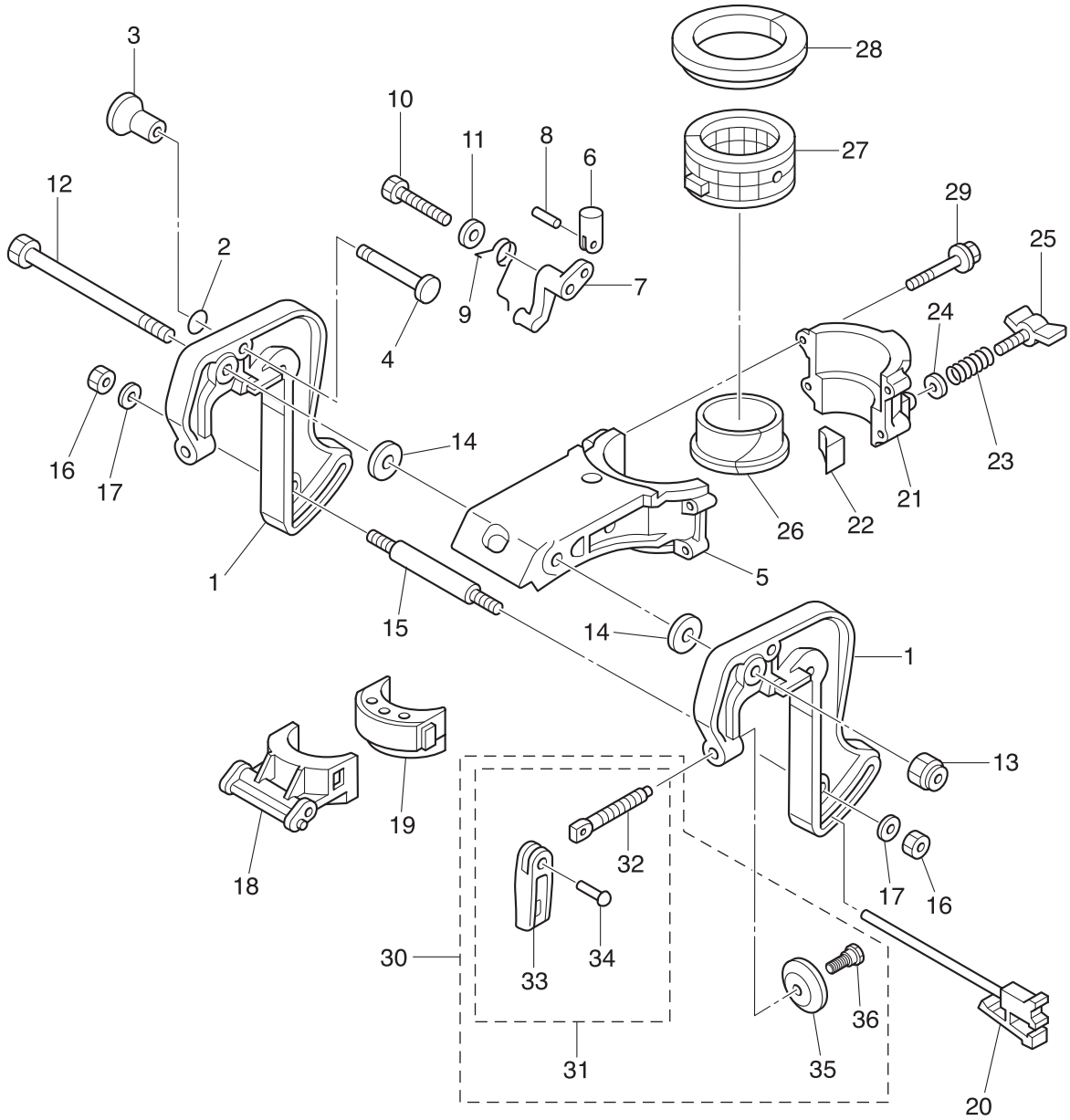

| Ref.No.<br>見出番号 | Part No.<br>部品番号 | Description<br>部 品 名 | Q'ty/個数 | | | Remarks<br>備 考 |
|---|---|---|---|---|---|---|
| | | | MFS2B | MFS2.5B | MFS3.5B | |
| 11-1 | 3ABQ62111-2 | CLAMP BRACKET<br>ｸﾗﾝﾌﾟﾌﾞﾗｹｯﾄ | 1 | 1 | 1 | |
| 11-2 | 301-66023-0 | O-RING 2.4-9.5<br>Oﾘﾝｸﾞ 2.4-9.5 | 1 | 1 | 1 | |
| 11-3 | 309-62463-0 | KNOB<br>ﾉﾌﾞ ﾁﾙﾄｽﾄｯﾊﾟ | 1 | 1 | 1 | |
| 11-4 | 3AB-62464-3 | TILT STOPPER<br>ﾁﾙﾄｽﾄｯﾊﾟ | 1 | 1 | 1 | |
| 11-5 | 3ABQ62391-1 | SWIVEL BRACKET<br>ｽｲﾍﾞﾙﾌﾞﾗｹｯﾄ A | 1 | 1 | 1 | |
| 11-6 | 3AB-66334-1 | STOPPER<br>ｽﾄｯﾊﾟ | 1 | 1 | 1 | |
| 11-7 | 3AB-63068-0 | LEVER<br>ﾚﾊﾞｰ | 1 | 1 | 1 | |
| 11-8 | 951403-0212 | SPRING PIN 2-12<br>ｽﾌﾟﾘﾝｸﾞﾋﾟﾝ 2-12 | 1 | 1 | 1 | |
| 11-9 | 3AB-66336-0 | SPRING<br>ｽﾌﾟﾘﾝｸﾞ | 1 | 1 | 1 | |
| 11-10 | 9161E3-0650 | BOLT<br>ﾎﾞﾙﾄ | 1 | 1 | 1 | |
| 11-11 | 9401E3-0600 | WASHER<br>ﾜｯｼｬ | 1 | 1 | 1 | |
| 11-12 | 309-62115-2 | BOLT 8-122<br>ﾎﾞﾙﾄ 8-122 | 1 | 1 | 1 | |
| 11-13 | 930403-0800 | NYLON NUT 8-P1.25<br>ﾅｲﾛﾝﾅｯﾄ 8-P1.25 | 1 | 1 | 1 | |
| 11-14 | 307-62116-1 | WASHER 8.5-28-1<br>ﾜｯｼｬ 8.5-28-1 | 2 | 2 | 2 | |
| 11-15 | 309-62117-1 | DISTANCE PIECE<br>ﾃﾞｨｽﾀﾝｽﾋﾟｰｽ | 1 | 1 | 1 | |
| 11-16 | 9301E3-0600 | NUT<br>ﾅｯﾄ | 2 | 2 | 2 | |
| 11-17 | 9401E3-0600 | WASHER<br>ﾜｯｼｬ | 2 | 2 | 2 | |
| 11-18 | 3AB-62212-0 | THRUST SUPPORTER<br>ｽﾗｽﾄｻﾎﾟｰﾀ | 1 | 1 | 1 | |
| 11-19 | 3AB-61336-1 | DAMPER (LOWER)<br>ﾀﾞﾝﾊﾟ (ﾛﾜ) | 1 | 1 | 1 | |
| 11-20 | 3F0-62160-0 | THRUST ROD ASSY<br>ｽﾗｽﾄﾛｯﾄﾞｱｯｼ | 1 | 1 | 1 | |
| 11-21 | 3ABQ62392-1 | SWIVEL BRACKET<br>ｽｲﾍﾞﾙﾌﾞﾗｹｯﾄ B | 1 | 1 | 1 | |
| 11-22 | 309-62441-2 | FRICTION PIECE<br>ﾌﾘｸｼｮﾝﾋﾟｰｽ | 1 | 1 | 1 | |
| 11-23 | 309-62446-1 | SPRING<br>ｽﾌﾟﾘﾝｸﾞ ﾌﾘｸｼｮﾝﾌﾟﾚｰﾄ | 1 | 1 | 1 | |
| 11-24 | 9401E3-0600 | WASHER<br>ﾜｯｼｬ | 1 | 1 | 1 | |
| 11-25 | 309Q62442-2 | FRICTION KNOB<br>ﾌﾘｸｼｮﾝﾉﾌﾞ | 1 | 1 | 1 | |
| 11-26 | 3AB-62321-1 | BUSHING<br>ﾌﾞｯｼﾝｸﾞ ﾋﾟﾎﾞｯﾄ | 1 | 1 | 1 | |
| 11-27 | 393-62416-1 | BUSHING<br>ﾌﾞｯｼﾝｸﾞ ｱｯﾊﾟ ｽﾃｱﾘﾝｸﾞ | 1 | 1 | 1 | |
| 11-28 | 3H6-62325-0 | THRUST BUSHING<br>ｽﾗｽﾄﾌﾞｯｼﾝｸﾞ | 1 | 1 | 1 | |
| 11-29 | 3V1-60001-1 | BOLT 6-35<br>ﾎﾞﾙﾄ ﾌﾟﾚｺｰﾄ 6-35 | 4 | 4 | 4 | |

Fig. 11 CLAMP BRACKET・SWIVEL BRACKET
クランプブラケット・スイベルブラケット

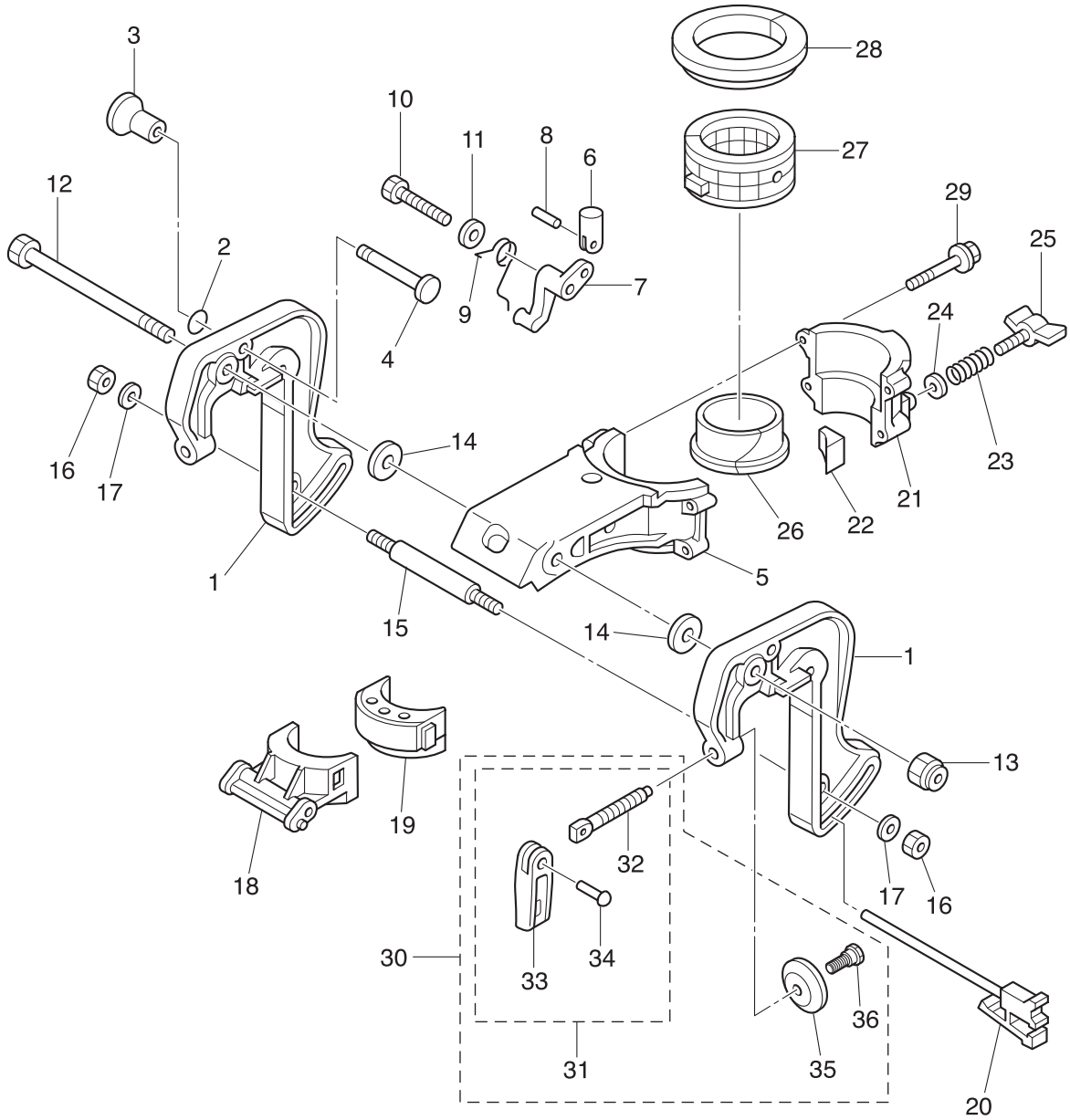

| Ref.No. 見出番号 | | Part No. 部品番号 | Description 部 品 名 | Q'ty/個数 MFS2B | MFS2.5B | MFS3.5B | Remarks 備 考 |
|---|---|---|---|---|---|---|---|
| 11-30 | | 3GTQ62105-1 | CLAMP SCREW KIT<br>ｸﾗﾝﾌﾟｽｸﾘｭｷｯﾄ | 2 | 2 | 2 | |
| 11-31 | | 3GTQ62108-1 | * CLAMP SCREW ASSY<br>* ｸﾗﾝﾌﾟｽｸﾘｭｱｯｼ | 1 | 1 | 1 | |
| 11-32 | | 369-62106-1 | ** CLAMP SCREW<br>** ｸﾗﾝﾌﾟｽｸﾘｭ | 1 | 1 | 1 | |
| 11-33 | | 3ABQ62102-0 | ** CLAMP SCREW HANDLE<br>** ｸﾗﾝﾌﾟｽｸﾘｭﾊﾝﾄﾞﾙ | 1 | 1 | 1 | |
| 11-34 | | 3C8-62104-2 | ** RIVET 3-22<br>** ﾘﾍﾞｯﾄ 3-22 | 1 | 1 | 1 | |
| 11-35 | | 332-62101-1 | * CLAMP SCREW PAD<br>* ｸﾗﾝﾌﾟｽｸﾘｭﾊﾟｯﾄﾞ | 1 | 1 | 1 | |
| 11-36 | | 3C8-62107-0 | * SHOULDER BOLT<br>* ｼｮﾙﾀﾞﾎﾞﾙﾄ | 1 | 1 | 1 | |

## Fig. 12 TILLER HANDLE
## ティラハンドル

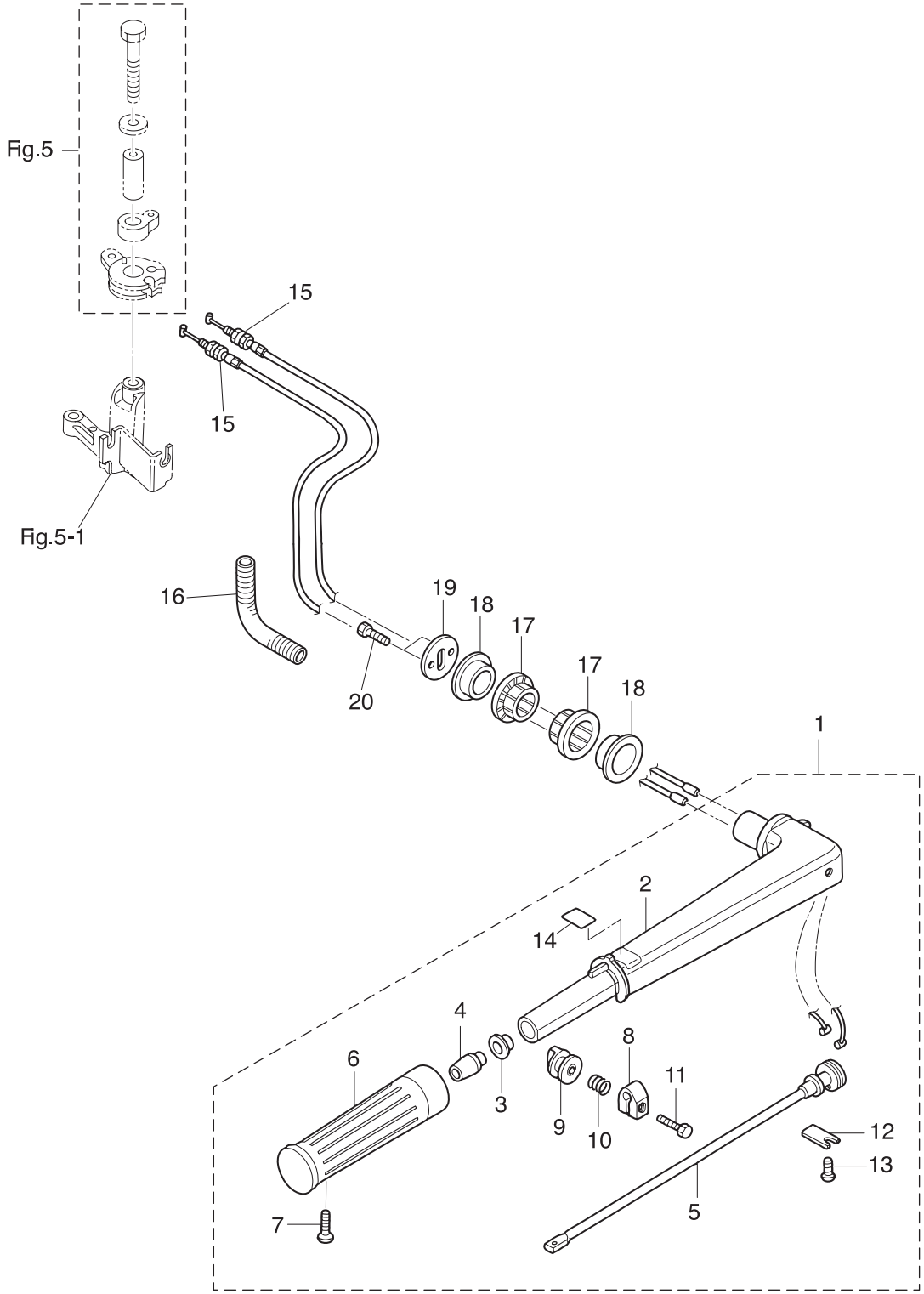

| Ref.No.<br>見出番号 | | Part No.<br>部品番号 | Description<br>部 品 名 | Q'ty/個数<br>MFS2B | MFS2.5B | MFS3.5B | Remarks<br>備 考 |
|---|---|---|---|---|---|---|---|
| 12-1 | | 3GTQ63003-0 | TILLER HANDLE ASSY<br>ﾃｨﾗﾊﾝﾄﾞﾙｱｯｼ | 1 | 1 | 1 | |
| 12-2 | | 3V1Q63011-3 | * TILLER HANDLE<br>* ﾃｨﾗﾊﾝﾄﾞﾙ | 1 | 1 | 1 | |
| 12-3 | | 3H6-63510-0 | * BUSHING 14-15.8-7<br>* ﾌﾞｯｼﾝｸﾞ 14-15.8-7 | 1 | 1 | 1 | |
| 12-4 | | 3H6-63048-0 | * THROTTLE SHAFT DAMPER<br>* ｽﾛｯﾄﾙｼｬﾌﾄﾀﾞﾝﾊﾟ | 1 | 1 | 1 | |
| 12-5 | | 3V1-63041-0 | * THROTTLE SHAFT<br>* ｽﾛｯﾄﾙｼｬﾌﾄ | 1 | 1 | 1 | |
| 12-6 | | 3R3-63012-0 | * GRIP<br>* ｸﾞﾘｯﾌﾟ | 1 | 1 | 1 | |
| 12-7 | | 9208E3-0518 | * SCREW<br>* ｽｸﾘｭ | 1 | 1 | 1 | |
| 12-8 | | 3V1-63035-1 | * FRICTION PIECE<br>* ﾌﾘｸｼｮﾝﾋﾟｰｽ | 1 | 1 | 1 | |
| 12-9 | | 3V1-63077-0 | * ADJUSTING NUT<br>* ｱｼﾞｬｽﾄﾅｯﾄ | 1 | 1 | 1 | |
| 12-10 | | 3V1-63036-0 | * SPRING<br>* ｽﾌﾟﾘﾝｸﾞ | 1 | 1 | 1 | |
| 12-11 | | 910103-0625 | * BOLT<br>* ﾎﾞﾙﾄ | 1 | 1 | 1 | |
| 12-12 | | 3B2-63063-0 | * THROTTLE SHAFT SUPPORT<br>* ｽﾛｯﾄﾙｼｬﾌﾄｻﾎﾟｰﾄ | 1 | 1 | 1 | |
| 12-13 | | 921503-0612 | * SCREW<br>* ｽｸﾘｭ | 1 | 1 | 1 | |
| 12-14 | | 3V9-72019-0 | * THROTTLE DECAL<br>* ｽﾛｯﾄﾙﾃﾞｶｰﾙ | 1 | 1 | 1 | |
| 12-15 | | 3V1-63600-0 | THROTTLE WIRE<br>ｽﾛｯﾄﾙﾜｲﾔ | 2 | 2 | 2 | |
| 12-16 | | 3H9-70313-0 | FUEL HOSE PROTECTOR<br>ﾌｭｴﾙﾎｰｽﾌﾟﾛﾃｸﾀ | 1 | 1 | 1 | |
| 12-17 | | 3AB-63102-0 | BUSHING<br>ﾌﾞｯｼﾝｸﾞ ﾊﾝﾄﾞﾙ | 2 | 2 | 2 | |
| 12-18 | | 3BR-63102-1 | BUSHING 32-34-11.8<br>ﾌﾞｯｼﾝｸﾞ ﾊﾝﾄﾞﾙ 32-34-11.8 | 2 | 2 | 2 | |
| 12-19 | | 3V1-63107-0 | COVER<br>ｶﾊﾞｰ | 1 | 1 | 1 | |
| 12-20 | | 9101E3-0616 | BOLT<br>ﾎﾞﾙﾄ | 2 | 2 | 2 | |

**Fig. 13 BOTTOM COWL**
**ボトムカウル**

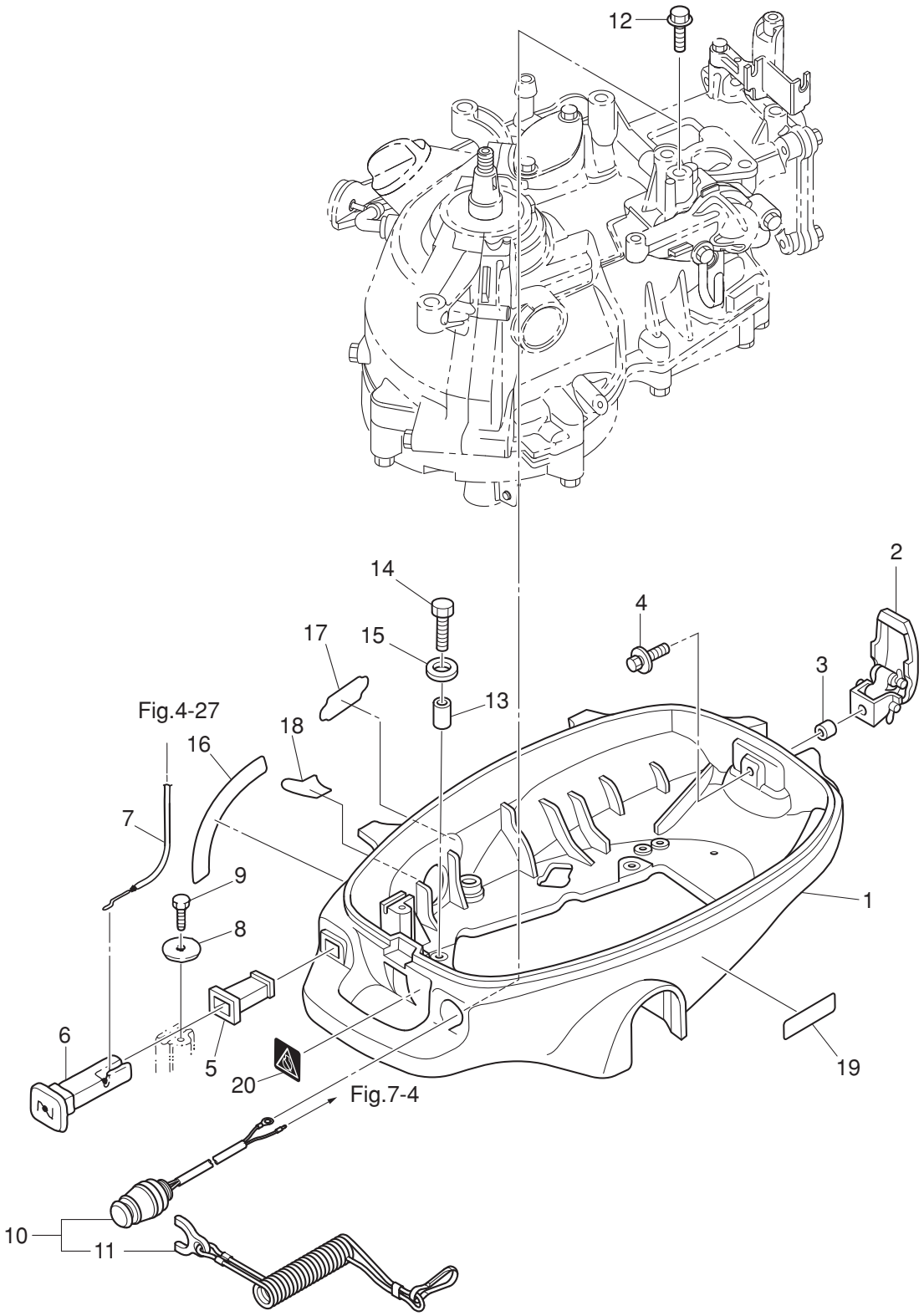

| Ref.No.<br>見出番号 | | Part No.<br>部品番号 | Description<br>部 品 名 | Q'ty/個数 | | | Remarks<br>備 考 |
|---|---|---|---|---|---|---|---|
| | | | | MFS2B | MFS2.5B | MFS3.5B | |
| 13-1 | | 3ABQ67100-0 | BOTTOM COWL<br>ﾎﾞﾄﾑｶｳﾙ | 1 | 1 | 1 | |
| 13-2 | | 3GT-67120-1 | COWL LATCH ASSY<br>ｶｳﾙﾗｯﾁｱｯｼ | 1 | 1 | 1 | |
| 13-3 | | 3A0-76079-0 | COLLAR 6.2-9-7.4<br>ｶﾗｰ 6.2-9-7.4 | 1 | 1 | 1 | |
| 13-4 | | 910103-5616 | BOLT<br>ﾎﾞﾙﾄ | 1 | 1 | 1 | |
| 13-5 | | 3AB-67104-0 | CHOKE ROD BUSHING<br>ﾁｮｰｸﾛｯﾄﾞﾌﾞｯｼﾝｸﾞ | 1 | 1 | 1 | |
| 13-6 | | 3H6-67151-0 | CHOKE ROD<br>ﾁｮｰｸﾛｯﾄﾞ | 1 | 1 | 1 | |
| 13-7 | | 3AB-67197-0 | CHOKE WIRE<br>ﾁｮｰｸﾜｲﾔ | 1 | 1 | 1 | |
| 13-8 | | 346-67115-0 | WASHER 6.5-21-1<br>ﾜｯｼｬ 6.5-21-1 | 1 | 1 | 1 | |
| 13-9 | | 910103-0612 | BOLT<br>ﾎﾞﾙﾄ | 1 | 1 | 1 | |
| 13-10 | | 3GR-06870-0 | STOP SWITCH ASSY<br>ｽﾄｯﾌﾟｽｲｯﾁｱｯｼ | 1 | 1 | 1 | |
| 13-11 | | 353-06821-0 | * STOP SWITCH LANYARD ASSY<br>* ｽﾄｯﾌﾟｽｲｯﾁﾗﾝﾔｰﾄﾞｱｯｼ | 1 | 1 | 1 | |
| 13-12 | | 910103-5612 | BOLT<br>ﾎﾞﾙﾄ | 1 | 1 | 1 | Ground |
| 13-13 | | 353-06283-0 | COLLAR 6.4-10-4.7<br>ｶﾗｰ 6.4-10-4.7 | 4 | 4 | 4 | |
| 13-14 | | 9101E3-0616 | BOLT<br>ﾎﾞﾙﾄ | 4 | 4 | 4 | |
| 13-15 | | 3C8-66308-0 | WASHER 6-16-1.5<br>ﾜｯｼｬ 6-16-1.5 | 4 | 4 | 4 | |
| 13-16 | | 3BN-67578-0 | SHIFT DECAL<br>ｼﾌﾄﾃﾞｶｰﾙ (F-N) | 1 | 1 | 1 | N - F |
| 13-17 | | 3AB-72024-2 | FUEL LEVER DECAL<br>ﾌｭｴﾙﾚﾊﾞｰﾃﾞｶｰﾙ | 1 | 1 | 1 | OFF - ON |
| 13-18 | | 3GT-72046-0 | OIL LEVEL DECAL<br>ｵｲﾙﾚﾍﾞﾙﾃﾞｶｰﾙ | 1 | 1 | 1 | Lower |
| 13-19 | | 3AB-67572-0 | STORAGE DECAL<br>ｽﾄﾚｰｼﾞﾃﾞｶｰﾙ | 1 | 1 | 1 | Up |
| 13-20 | | 3AC-72200-0 | STOP SWITCH DECAL<br>ｽﾄｯﾌﾟｽｲｯﾁﾃﾞｶｰﾙ | 1 | 1 | 1 | |

## Fig. 14 TOP COWL
## トップカウル

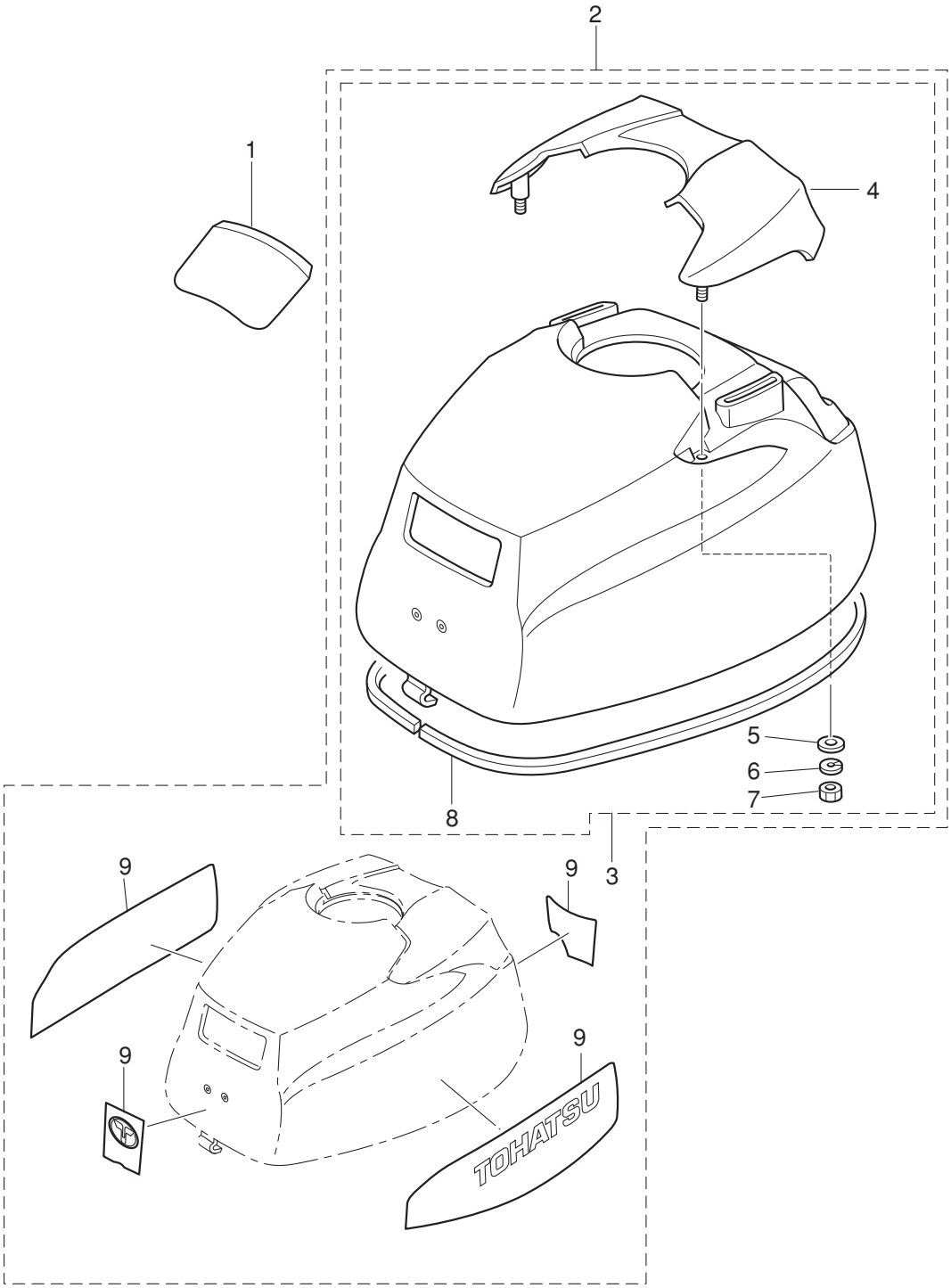

| Ref.No.<br>見出番号 | | Part No.<br>部品番号 | Description<br>部 品 名 | Q'ty/個数 | | | Remarks<br>備 考 |
|---|---|---|---|---|---|---|---|
| | | | | MFS2B | MFS2.5B | MFS3.5B | |
| 14-1 | | 3R0-72180-0 | CAUTION DECAL (A)<br>ｺｰｼｮﾝﾃﾞｶｰﾙ (A) | 1 | 1 | 1 | |
| 14-2 | | 3ABQ67645-4 | TOP COWL ASSY<br>ﾄｯﾌﾟｶｳﾙｱｯｼ | 1 | 1 | 1 | |
| 14-3 | | 3GTQ67640-2 | * TOP COWL SUB-ASSY<br>* ﾄｯﾌﾟｶｳﾙｻﾌﾞｱｯｼ | 1 | 1 | 1 | |
| 14-4 | | 3ABQ67521-2 | ** TILT HANDLE<br>** ﾁﾙﾄﾊﾝﾄﾞﾙ | 1 | 1 | 1 | |
| 14-5 | | 940103-0600 | ** WASHER<br>** ﾜｯｼｬ | 4 | 4 | 4 | |
| 14-6 | | 941303-0600 | ** SPRING WASHER<br>** ｽﾌﾟﾘﾝｸﾞﾜｯｼｬ | 4 | 4 | 4 | |
| 14-7 | | 930103-0600 | ** NUT<br>** ﾅｯﾄ | 4 | 4 | 4 | |
| 14-8 | | 3GT-67501-0 | ** TOP COWL SEAL L=1100<br>** ﾄｯﾌﾟｶｳﾙｼｰﾙ L=1100 | 1 | 1 | 1 | |
| 14-9 | 1 | 3BV-87801-4 | * DECAL SET(MFS2B) (MFS2B)<br>* ﾃﾞｶｰﾙｾｯﾄ (MFS2B) | 1 | | | 2ps |
| 14-9 | 2 | 3AB-87801-4 | * DECAL SET(MFS2.5B) (MFS2.5B)<br>* ﾃﾞｶｰﾙｾｯﾄ (MFS2.5B) | | 1 | | 2.5ps |
| 14-9 | 3 | 3BR-87801-4 | * DECAL SET(MFS3.5B) (MFS3.5B)<br>* ﾃﾞｶｰﾙｾｯﾄ (MFS3.5B) | | | 1 | 3.5ps |

## Fig. 15 FUEL TANK
## フュエルタンク

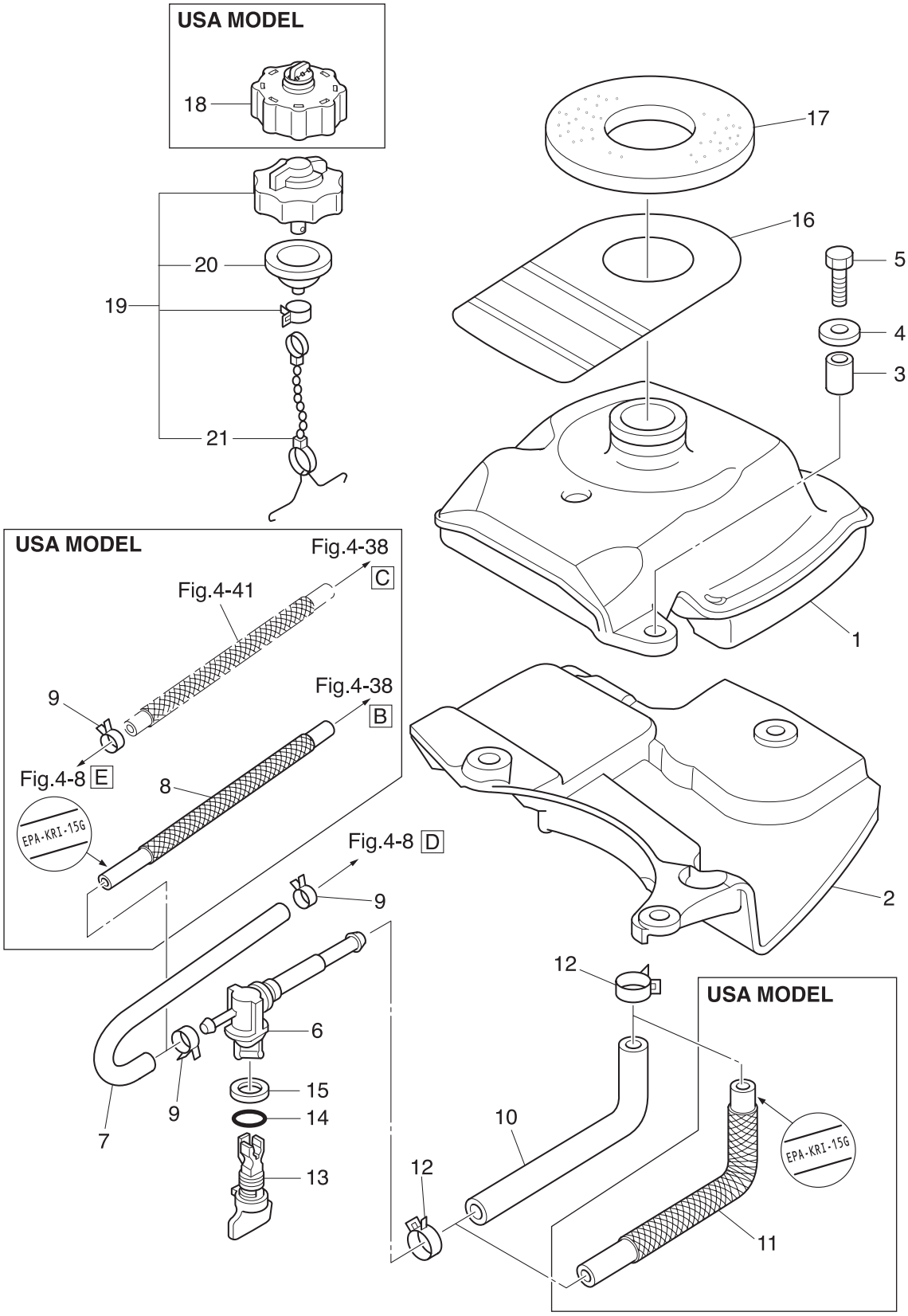

| Ref.No.<br>見出番号 | | Part No.<br>部品番号 | Description<br>部 品 名 | Q'ty/個数 | | | Remarks<br>備 考 |
|---|---|---|---|---|---|---|---|
| | | | | MFS2B | MFS2.5B | MFS3.5B | |
| 15-1 | 1 | 3GT-70310-1 | FUEL TANK ASSY<br>ﾌｭｴﾙﾀﾝｸｱｯｼ | | 1 | 1 | Low Permeation Parts<br>USA EPA-YZK-YK4 |
| 15-1 | 2 | 3AB-70310-3 | FUEL TANK ASSY<br>ﾌｭｴﾙﾀﾝｸｱｯｼ | 1 | 1 | 1 | STD |
| 15-2 | | 3AB-06846-1 | COVER<br>ｶﾊﾞｰ ﾌｭｴﾙﾀﾝｸ | 1 | 1 | 1 | |
| 15-3 | | 3T5-76079-0 | COLLAR 6.2-9-10.7<br>ｶﾗｰ 6.2-9-10.7 | 3 | 3 | 3 | |
| 15-4 | | 3C8-66308-0 | WASHER 6-16-1.5<br>ﾜｯｼｬ 6-16-1.5 | 3 | 3 | 3 | |
| 15-5 | | 9101E3-0625 | BOLT<br>ﾎﾞﾙﾄ | 3 | 3 | 3 | |
| 15-6 | | 369-70311-0 | FUEL COCK ASSY<br>ﾌｭｴﾙﾊﾞﾙﾌﾞｱｯｼ | 1 | 1 | 1 | Fuel Valve |
| 15-7 | | 3GT-70326-0 | FUEL HOSE 155-20-20<br>ﾌｭｴﾙﾎｰｽ 155-20-20 | 1 | 1 | 1 | Fuel Valve-Carburetor<br>STD |
| 15-8 | | 3GT-02165-0 | FUEL HOSE W/PROTECTOR L=340<br>ﾌｭｴﾙﾎｰｽ W/ﾌﾟﾛﾃｸﾀ L=340 | | 1 | 1 | Fuel Valve-Fuel Pump<br>USA EPA-KRI-15G |
| 15-9 | | 3GT-35143-0 | CLIP φ9.4 φ9.4<br>ｸﾘｯﾌﾟ φ9.4 | 2 | 2 | 2 | |
| 15-10 | | 3GT-70325-0 | FUEL HOSE L=215<br>ﾌｭｴﾙﾎｰｽ L=215 | 1 | 1 | 1 | Fuel Tank- Fuel Valve<br>STD |
| 15-11 | | 3GT-02175-0 | FUEL HOSE W/PROTECTOR L=215<br>ﾌｭｴﾙﾎｰｽ W/ﾌﾟﾛﾃｸﾀ L=215 | | 1 | 1 | Fuel Tank- Fuel Valve<br>USA EPA-KRI-15G |
| 15-12 | | 3AB-02215-1 | CLIP φ15<br>ｸﾘｯﾌﾟ φ15 | 2 | 2 | 2 | |
| 15-13 | | 3GT-70062-0 | FUEL COCK KNOB<br>ﾌｭｴﾙﾊﾞﾙﾌﾞﾉﾌﾞ | 1 | 1 | 1 | Fuel Valve |
| 15-14 | | 3G9-66136-0 | O-RING 2-10<br>Oﾘﾝｸﾞ 2-10 | 1 | 1 | 1 | Fuel Valve |
| 15-15 | | 369-70063-0 | SEAL RING<br>ｼｰﾙﾘﾝｸﾞ ﾌｭｴﾙﾊﾞﾙﾌﾞﾛｯﾄﾞﾉﾌﾞ | 1 | 1 | 1 | Fuel Valve |
| 15-16 | | 3AB-72183-0 | CAUTION TAG (B)<br>ｺｰｼｮﾝﾀｸﾞ (B) | 1 | 1 | 1 | |
| 15-17 | | 3AB-70036-1 | FUEL TANK SEAL<br>ﾌｭｴﾙﾀﾝｸｼｰﾙ | 1 | 1 | 1 | |
| 15-18 | | 3GT-70321-0 | FUEL TANK CAP ASSY<br>ﾌｭｴﾙﾀﾝｸｷｬｯﾌﾟｱｯｼ | | 1 | 1 | Low Permeation Parts<br>USA EPA-ITX-DRN |
| 15-19 | | 3R6-70320-1 | FUEL TANK CAP ASSY<br>ﾌｭｴﾙﾀﾝｸｷｬｯﾌﾟｱｯｼ | 1 | 1 | 1 | STD |
| 15-20 | | 309-70021-3 | * TANK FILLER CAP GASKET<br>* ﾀﾝｸﾌｨﾗｷｬｯﾌﾟｶﾞｽｹｯﾄ | 1 | 1 | 1 | STD |
| 15-21 | | 3C8-71017-0 | * CAP HOOK<br>* ｷｬｯﾌﾟﾌｯｸ ﾀﾝｸ | 1 | 1 | 1 | STD |
| | | | | | | | |
| | | | | | | | |
| | | | | | | | |
| | | | | | | | |
| | | | | | | | |
| | | | | | | | |
| | | | | | | | |

Fig. 16 OPTIONAL PARTS (ACCESSORIES)
オプショナルパーツ（アクセサリ）

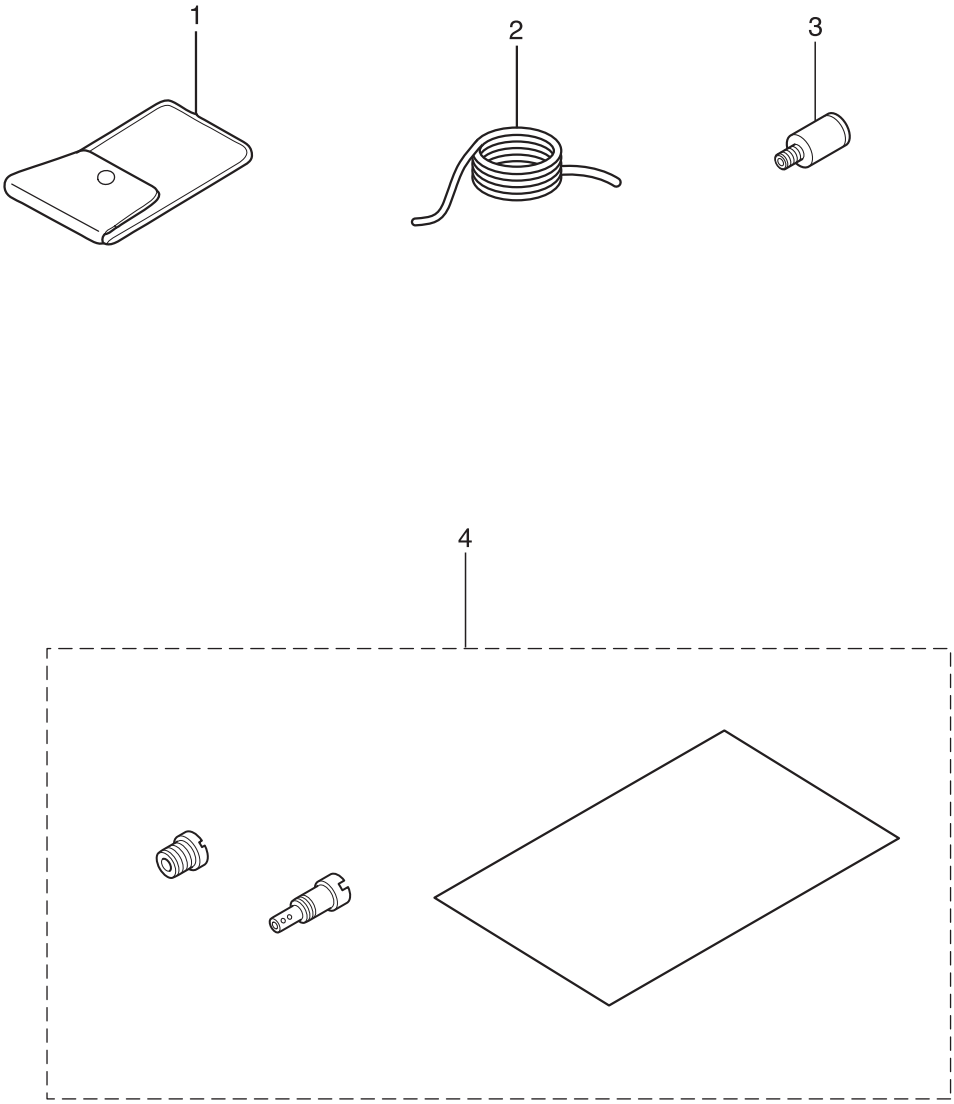

| Ref.No.<br>見出番号 | | Part No.<br>部品番号 | Description<br>部 品 名 | Q'ty/個数 | | | Remarks<br>備 考 |
|---|---|---|---|---|---|---|---|
| | | | | MFS2B | MFS2.5B | MFS3.5B | |
| 16-1 | | 3BJ-72100-0 | TOOL KIT<br>ﾂｰﾙｷｯﾄ | 1 | 1 | 1 | |
| 16-2 | | 312-72201-0 | SAFETY ROPE φ4-1000<br>ｾｰﾌﾃｨﾛｰﾌﾟ φ4-1000 | 1 | 1 | 1 | |
| 16-3 | | 336-60007-0 | FLUSHING PLUG<br>ﾌﾗｯｼﾝｸﾞﾌﾟﾗｸﾞ | 1 | 1 | 1 | |
| 16-4 | 1 | 3GU-10230-0 | ALTITUDE ADJUSTMENT KIT<br>高地補正ｷｯﾄ | | 1 | | 2.5ps |
| 16-4 | 2 | 3GV-10230-0 | ALTITUDE ADJUSTMENT KIT<br>高地補正ｷｯﾄ | | | 1 | 3.5ps |

**Fig. 17** **ASSEMBLY・KIT PARTS**
**アッセンブリ・キットパーツ**

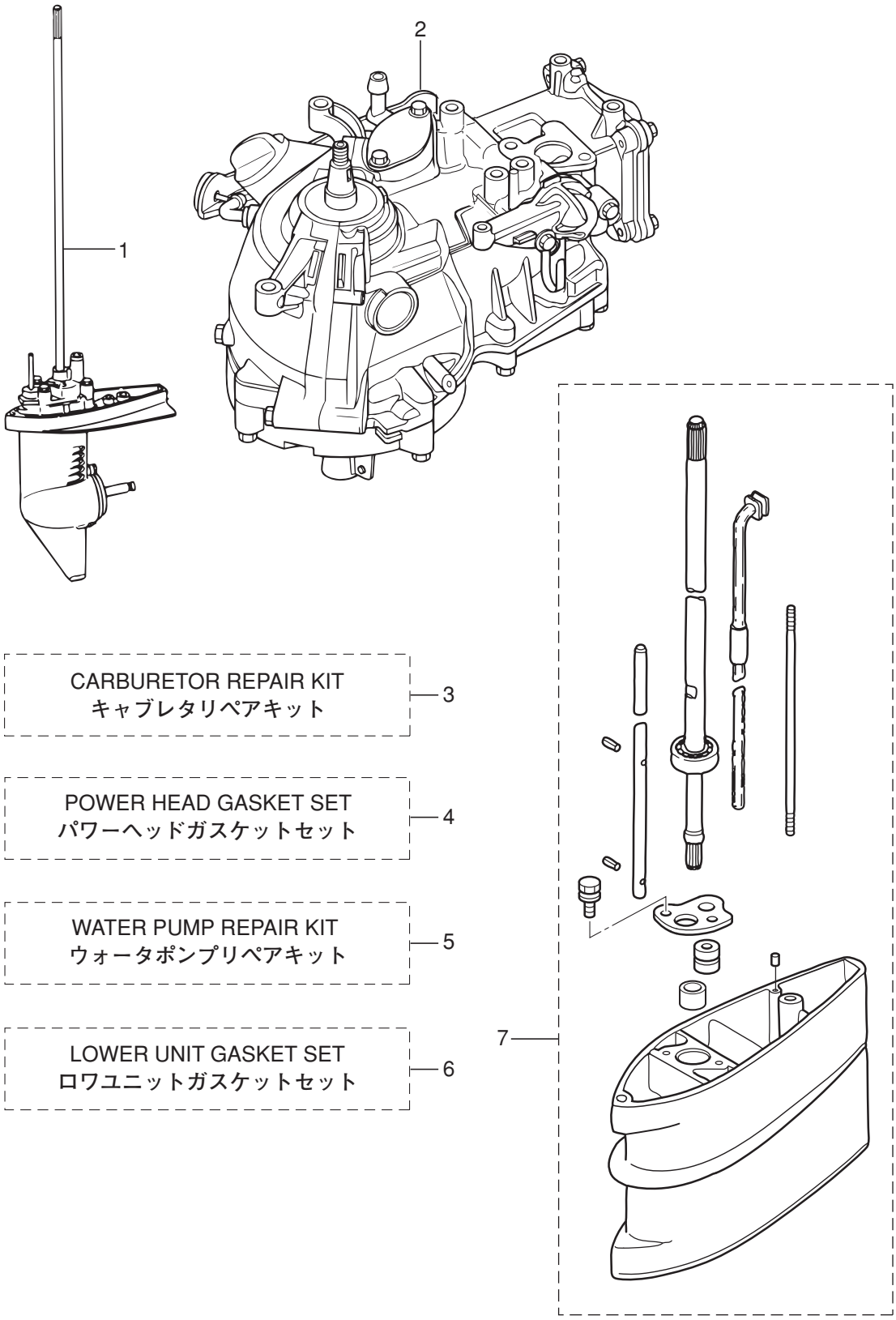

| Ref.No. 見出番号 | | Part No. 部品番号 | Description 部 品 名 | Q'ty/個数 MFS2B | MFS2.5B | MFS3.5B | Remarks 備 考 |
|---|---|---|---|---|---|---|---|
| 17-1 | 1 | 3BMQ87301-1 | LOWER UNIT ASSY (S)<br>ﾛﾜﾕﾆｯﾄｱｯｼ (S) | 1 | 1 | 1 | for Transom "S" |
| 17-1 | 2 | 3BMQ87302-1 | LOWER UNIT ASSY (L)<br>ﾛﾜﾕﾆｯﾄｱｯｼ (L) | 1 | 1 | 1 | for Transom "L" |
| | | | | | | | |
| 17-2 | | 3GTB87090-3 | ENGINE SHORT BLOCK KIT<br>ｴﾝｼﾞﾝｼｮｰﾄﾌﾞﾛｯｸｷｯﾄ | 1 | 1 | 1 | |
| | | | | | | | |
| 17-3 | 1 | 3GT-87122-1 | CARBURETOR REPAIR KIT<br>ｷｬﾌﾞﾚﾀﾘﾍﾟｱｷｯﾄ | 1 | 1 | 1 | |
| 17-3 | 2 | 3GT-03231-0 | * FLOAT<br>* ﾌﾛｰﾄ | 1 | 1 | 1 | |
| 17-3 | 3 | 3H6-03240-0 | * FLOAT VALVE<br>* ﾌﾛｰﾄﾊﾞﾙﾌﾞ | 1 | 1 | 1 | |
| 17-3 | 4 | 3H6-03244-0 | * CLIP<br>* ｸﾘｯﾌﾟ | 1 | 1 | 1 | |
| 17-3 | 5 | 3H6-03232-0 | * FLOAT ARM PIN<br>* ﾌﾛｰﾄｱｰﾑﾋﾟﾝ | 1 | 1 | 1 | |
| 17-3 | 6 | 3H6-03222-0 | * FLOAT CHAMBER O-RING<br>* ﾌﾛｰﾄﾁｬﾝﾊﾞｰOﾘﾝｸﾞ | 1 | 1 | 1 | |
| 17-3 | 7 | 922503-6412 | * SCREW<br>* ｽｸﾘｭ | 2 | 2 | 2 | |
| 17-3 | 8 | 3H6-03293-0 | * O-RING<br>* Oﾘﾝｸﾞ ﾄﾞﾚﾝｽｸﾘｭ | 1 | 1 | 1 | |
| 17-3 | 9 | 3H6-02011-0 | * CARBURETOR GASKET<br>* ｷｬﾌﾞﾚﾀｶﾞｽｹｯﾄ | 2 | 2 | 2 | |
| | | | | | | | |
| 17-4 | 1 | 3AB-87121-0 | POWER HEAD GASKET SET<br>ﾊﾟﾜｰﾍｯﾄﾞｶﾞｽｹｯﾄｾｯﾄ | 1 | 1 | 1 | |
| 17-4 | 2 | 3AB-01024-1 | * CYLINDER HEAD COVER GASKET<br>* ｼﾘﾝﾀﾞｰﾍｯﾄﾞｶﾊﾞｰｶﾞｽｹｯﾄ | 1 | 1 | 1 | |
| 17-4 | 3 | 3AB-01032-0 | * THERMOSTAT CAP GASKET<br>* ｻｰﾓｽﾀｯﾄｷｬｯﾌﾟｶﾞｽｹｯﾄ | 1 | 1 | 1 | |
| 17-4 | 4 | 3AB-07432-0 | * GASKET<br>* ｶﾞｽｹｯﾄ ﾌﾟﾘｰｻﾞﾁｬﾝﾊﾞｶﾊﾞｰ | 1 | 1 | 1 | |
| 17-4 | 5 | 3AB-00121-0 | * OIL SEAL 20-35-7<br>* ｵｲﾙｼｰﾙ 20-35-7 | 2 | 2 | 2 | Crankshaft |
| 17-4 | 6 | 3H6-03293-0 | * O-RING<br>* Oﾘﾝｸﾞ ﾄﾞﾚﾝｽｸﾘｭ | 1 | 1 | 1 | Carburetor |
| 17-4 | 7 | 3H6-02011-0 | * CARBURETOR GASKET<br>* ｷｬﾌﾞﾚﾀｶﾞｽｹｯﾄ | 2 | 2 | 2 | |
| 17-4 | 8 | 3AB-02104-0 | * INTAKE MANIFOLD GASKET<br>* ｲﾝﾃｰｸﾏﾆﾎｰﾙﾄﾞｶﾞｽｹｯﾄ | 1 | 1 | 1 | |
| 17-4 | 9 | 3AB-07402-0 | * OILPAN GASKET<br>* ｵｲﾙﾊﾟﾝｶﾞｽｹｯﾄ | 1 | 1 | 1 | |
| 17-4 | 10 | 3R0-07422-0 | * O-RING 3.1-24.4<br>* Oﾘﾝｸﾞ 3.1-24.4 | 1 | 1 | 1 | Oil Filler Cap |
| 17-4 | 11 | 3AB-01215-0 | * OIL SEAL 10.1-20-7<br>* ｵｲﾙｼｰﾙ 10.1-20-7 | 2 | 2 | 2 | Driveshaft |
| 17-4 | 12 | 3V1-02012-0 | * O-RING 2.4-35.2<br>* Oﾘﾝｸﾞ 2.4-35.2 | 1 | 1 | 1 | Crankcase Head |
| 17-4 | 13 | 3AB-61012-0 | * DRIVE SHAFT HOUSING GASKET<br>* ﾄﾞﾗｲﾌﾞｼｬﾌﾄﾊｳｼﾞﾝｸﾞｶﾞｽｹｯﾄ | 1 | 1 | 1 | |
| | | | | | | | |

**Fig. 17** **ASSEMBLY・KIT PARTS**
**アッセンブリ・キットパーツ**

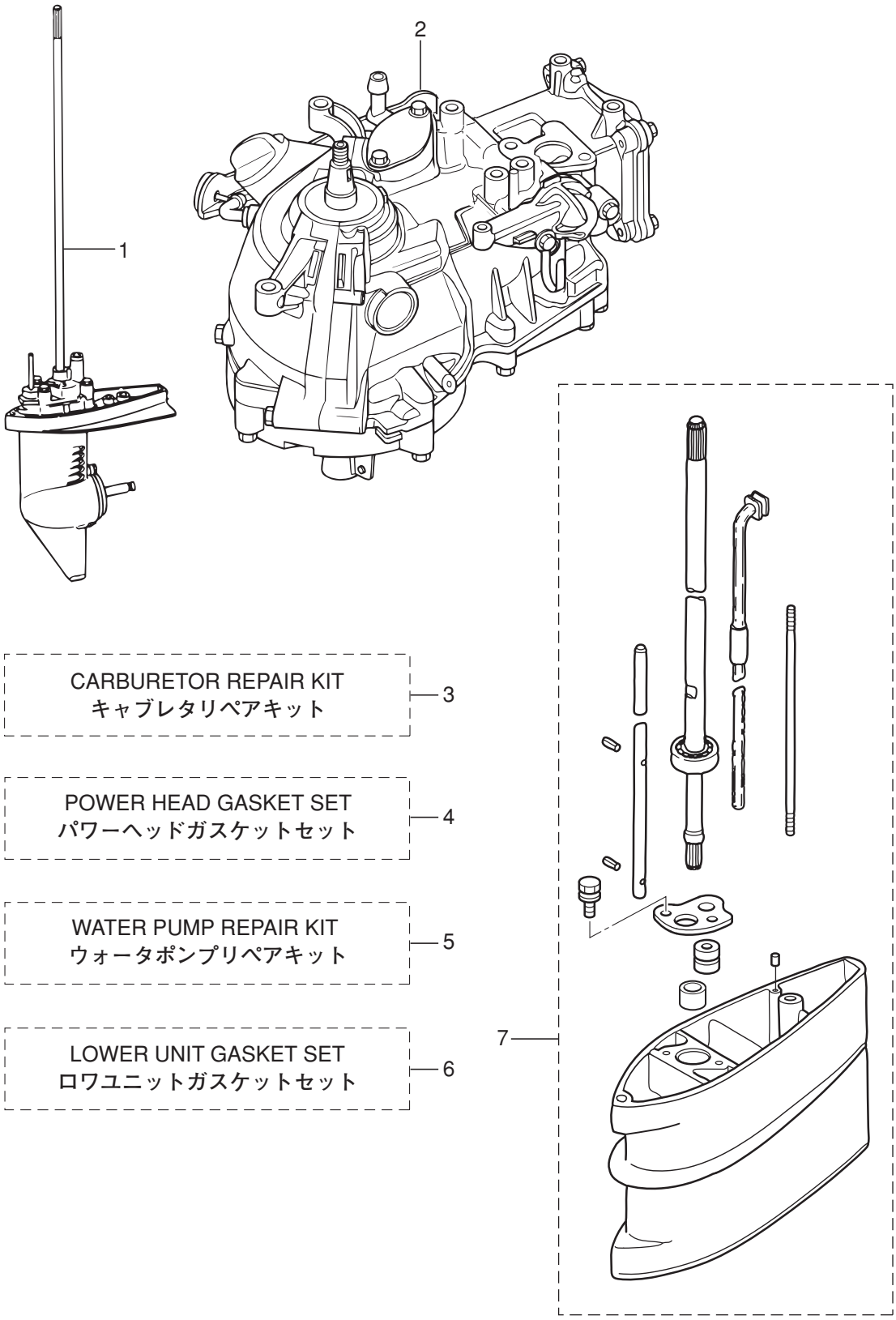

| Ref.No. 見出番号 | | Part No. 部品番号 | Description 部 品 名 | Q'ty/個数 MFS2B | MFS2.5B | MFS3.5B | Remarks 備 考 |
|---|---|---|---|---|---|---|---|
| 17-5 | 1 | 3AB-87322-0 | WATER PUMP REPAIR KIT<br>ｳｫｰﾀﾎﾟﾝﾌﾟﾘﾍﾟｱｷｯﾄ | 1 | 1 | 1 | |
| 17-5 | 2 | 369-65021-1 | * WATER PUMP IMPELLER<br>* ｳｫｰﾀﾎﾟﾝﾌﾟｲﾝﾍﾟﾗ | 1 | 1 | 1 | |
| 17-5 | 3 | 369-65022-0 | * KEY φ2-11<br>* ｷｰ ﾎﾟﾝﾌﾟｲﾝﾍﾟﾗ φ2-11 | 1 | 1 | 1 | |
| 17-5 | 4 | 3F0-65011-0 | * PUMP CASE LINER<br>* ﾎﾟﾝﾌﾟｹｰｽﾗｲﾅ | 1 | 1 | 1 | |
| 17-5 | 5 | 3F0-65018-0 | * PUMP CASE GASKET<br>* ﾎﾟﾝﾌﾟｹｰｽｶﾞｽｹｯﾄ | 1 | 1 | 1 | |
| 17-5 | 6 | 3AB-65025-0 | * WATER PUMP GUIDE PLATE<br>* ｳｫｰﾀﾎﾟﾝﾌﾟｶﾞｲﾄﾞﾌﾟﾚｰﾄ | 1 | 1 | 1 | |
| 17-5 | 7 | 3F0-65029-0 | * GUIDE PLATE GASKET<br>* ｶﾞｲﾄﾞﾌﾟﾚｰﾄｶﾞｽｹｯﾄ | 1 | 1 | 1 | |
| | | | | | | | |
| 17-6 | 1 | 3F0-87321-0 | LOWER UNIT GASKET SET<br>ﾛﾜﾕﾆｯﾄｶﾞｽｹｯﾄｾｯﾄ | 1 | 1 | 1 | |
| 17-6 | 2 | 332-60006-0 | * GASKET 8.1-15-1<br>* ｶﾞｽｹｯﾄ 8.1-15-1 | 2 | 2 | 2 | |
| 17-6 | 3 | 369-65021-1 | * WATER PUMP IMPELLER<br>* ｳｫｰﾀﾎﾟﾝﾌﾟｲﾝﾍﾟﾗ | 1 | 1 | 1 | |
| 17-6 | 4 | 369-65022-0 | * KEY φ2-11<br>* ｷｰ ﾎﾟﾝﾌﾟｲﾝﾍﾟﾗ φ2-11 | 1 | 1 | 1 | |
| 17-6 | 5 | 3F0-65018-0 | * PUMP CASE GASKET<br>* ﾎﾟﾝﾌﾟｹｰｽｶﾞｽｹｯﾄ | 1 | 1 | 1 | |
| 17-6 | 6 | 3F0-65029-0 | * GUIDE PLATE GASKET<br>* ｶﾞｲﾄﾞﾌﾟﾚｰﾄｶﾞｽｹｯﾄ | 1 | 1 | 1 | |
| 17-6 | 7 | 3F0-60223-0 | * OIL SEAL 10-22-8<br>* ｵｲﾙｼｰﾙ 10-22-8 | 1 | 1 | 1 | Pump Case Lower |
| 17-6 | 8 | 3F0-65020-0 | * PUMP CASE GASKET (LOWER)<br>* ﾎﾟﾝﾌﾟｹｰｽｶﾞｽｹｯﾄ (ﾛﾜ) | 1 | 1 | 1 | |
| 17-6 | 9 | 309-60111-0 | * OIL SEAL 12-24-8<br>* ｵｲﾙｼｰﾙ 12-24-8 | 1 | 1 | 1 | Propeller Shaft |
| 17-6 | 10 | 345-65015-0 | * O-RING 3.2-47<br>* Oﾘﾝｸﾞ 3.2-47 | 1 | 1 | 1 | Propeller Shaft Housing |
| 17-6 | 11 | 369-66021-1 | * O-RING 2.5-4.9<br>* Oﾘﾝｸﾞ A 2.5-4.9 | 1 | 1 | 1 | Cam Rod |
| 17-6 | 12 | 301-66023-0 | * O-RING 2.4-9.5<br>* Oﾘﾝｸﾞ 2.4-9.5 | 1 | 1 | 1 | Bushing |
| | | | | | | | |
| 17-7 | 1 | 3ABQ87312-1 | EXTENSION HOUSING KIT (L)<br>ｴｸｽﾃﾝｼｮﾝﾊｳｼﾞﾝｸﾞｷｯﾄ (L) | 1 | 1 | 1 | for Transom "S"⇒"L" |
| 17-7 | 2 | 3ABQ61100-0 | * EXTENSION HOUSING<br>* ｴｸｽﾃﾝｼｮﾝﾊｳｼﾞﾝｸﾞ | 1 | 1 | 1 | |
| 17-7 | 3 | 3AB-60003-0 | * DRIVE SHAFT BUSHING<br>* ﾄﾞﾗｲﾌﾞｼｬﾌﾄﾌﾞｯｼﾝｸﾞ (ﾀﾞｰｸﾌﾞﾗｳﾝ) | 1 | 1 | 1 | |
| 17-7 | 4 | 3AB-64332-0 | * STOPPER<br>* ｽﾄｯﾊﾟﾌﾞｯｼﾝｸﾞ | 1 | 1 | 1 | |
| 17-7 | 5 | 172-36008-0 | * GROMMET 13-2<br>* ｸﾞﾛﾒｯﾄ 13-2 | 1 | 1 | 1 | |
| 17-7 | 6 | 9101E3-5612 | * BOLT<br>* ﾎﾞﾙﾄ | 2 | 2 | 2 | |
| 17-7 | 7 | 3F0-61101-1 | * STUD 6-171<br>* ｽﾀｯﾄﾞ 6-171 | 1 | 1 | 1 | |
| 17-7 | 8 | 3AB-60001-1 | * BOLT 6-14-6-4<br>* ﾎﾞﾙﾄ | 1 | 1 | 1 | |

**Fig. 17** **ASSEMBLY・KIT PARTS**
**アッセンブリ・キットパーツ**

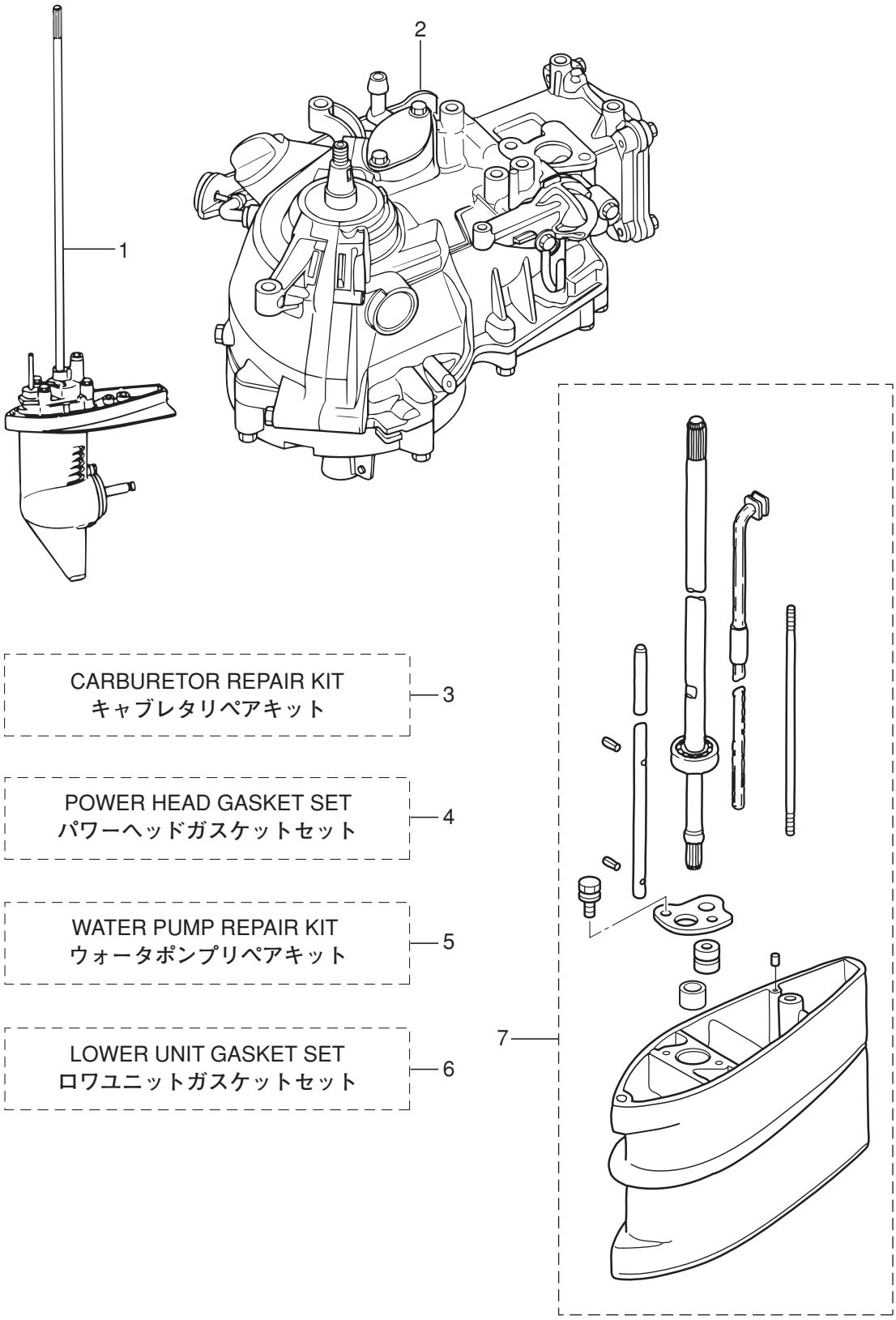

| Ref.No. 見出番号 | | Part No. 部品番号 | Description 部 品 名 | Q'ty/個数 MFS2B | MFS2.5B | MFS3.5B | Remarks 備 考 |
|---|---|---|---|---|---|---|---|
| 17-7 | 9 | 9301E3-0600 | * NUT<br>* ﾅｯﾄ | 1 | 1 | 1 | |
| 17-7 | 10 | 9401E3-0600 | * WASHER<br>* ﾜｯｼｬ | 1 | 1 | 1 | |
| 17-7 | 11 | 3AB-64307-0 | * DRIVE SHAFT ASSY (L)<br>* ﾄﾞﾗｲﾌﾞｼｬﾌﾄｱｯｼ (L) | 1 | 1 | 1 | |
| 17-7 | 12 | 3F0-66013-0 | * CAM ROD (L)<br>* ｶﾑﾛｯﾄﾞ (L) | 1 | 1 | 1 | |
| 17-7 | 13 | 951407-0308 | * SPRING PIN 3-8<br>* ｽﾌﾟﾘﾝｸﾞﾋﾟﾝ 3-8 | 2 | 2 | 2 | |
| 17-7 | 14 | 3AB-65192-0 | * WATER PIPE ASSY (L)<br>* ｳｫｰﾀﾊﾟｲﾌﾟｱｯｼ (L) | 1 | 1 | 1 | |
| 17-7 | 15 | 3AB-01111-0 | * DOWEL PIN 6-12<br>* ﾀﾞｳｪﾙﾋﾟﾝ 6-12 | 1 | 1 | 1 | |

# 索引


<O>
Oリング 1.9-6.8 . . . . . 9-7
Oリング 2.4-35.2. . . . . 3-16
Oリング 2.4-35.2. . . . . 17-4-12
Oリング 2.4-9.5 . . . . . 10-25
Oリング 2.4-9.5 . . . . . 11-2
Oリング 2.4-9.5 . . . . . 17-6-12
Oリング 2-10 . . . . . 15-14
Oリング 3.1-24.4. . . . . 1-9
Oリング 3.1-24.4. . . . . 17-4-10
Oリング 3.2-47. . . . . 10-43
Oリング 3.2-47. . . . . 17-6-10
Oリング A 2.5-4.9 . . . . . 10-24
Oリング A 2.5-4.9 . . . . . 17-6-11
Oリング ドレンスクリュ . . . . . 4-20
Oリング ドレンスクリュ . . . . . 17-3-8
Oリング ドレンスクリュ . . . . . 17-4-6
<ア>
アジャストナット . . . . . 1-23
アジャストナット . . . . . 12-9
アノード. . . . . 10-3
<イ>
イグナイタ W/R-キャップ. . . . . 7-4
インシュレータ . . . . . 4-26
インテークサイレンサ . . . . . 4-27
インテークパルブ. . . . . 1-11
インテークバルブステムシール . . . . . 1-2
インテークマニホールド . . . . . 4-1
インテークマニホールドアッシ . . . . . 4-2
インテークマニホールドガスケット . . . . . 4-6
インテークマニホールドガスケット . . . . . 17-4-8
<ウ>
ウォータパイプアッシ (L) . . . . . 10-48-2
ウォータパイプアッシ (L) . . . . . 17-7-14
ウォータパイプアッシ (S) . . . . . 10-48-1
ウォータポンプインペラ . . . . . 10-27
ウォータポンプインペラ . . . . . 17-5-2
ウォータポンプインペラ . . . . . 17-6-3
ウォータポンプガイドプレート . . . . . 10-22
ウォータポンプガイドプレート . . . . . 17-5-6
ウォータポンプリペアキット. . . . . 17-5-1
<エ>
エキゾーストバルブ . . . . . 1-12
エキゾーストバルブステムシール. . . . . 1-3
エクステンションハウジング. . . . . 8-11
エクステンションハウジング. . . . . 17-7-2
エクステンションハウジングキット (L) . . . . . 17-7-1
エンジンショートブロックキット. . . . . 17-2
<オ>
オイルサイトゲージ . . . . . 3-2
オイルシール 10.1-20-7 . . . . . 3-15
オイルシール 10.1-20-7 . . . . . 17-4-11
オイルシール 10-22-8 . . . . . 10-19
オイルシール 10-22-8 . . . . . 17-6-7
オイルシール 12-24-8 . . . . . 10-42
オイルシール 12-24-8 . . . . . 17-6-9
オイルシール 20-35-7 . . . . . 2-4
オイルシール 20-35-7 . . . . . 17-4-5
オイルパンアッシ. . . . . 3-1
オイルパンガスケット . . . . . 3-6
オイルパンガスケット . . . . . 17-4-9
オイルフィラキャップ. . . . . 1-8
オイルレベルデカール . . . . . 13-18
<カ>
ガイドプレートガスケット . . . . . 10-21
ガイドプレートガスケット . . . . . 17-5-7
ガイドプレートガスケット . . . . . 17-6-6
カウルラッチアッシ . . . . . 13-2
ガスケット 8.1-15-1. . . . . 8-8
ガスケット 8.1-15-1. . . . . 10-6
ガスケット 8.1-15-1. . . . . 17-6-2
ガスケット ブリーザチャンバカバー. . . . . 1-35
ガスケット ブリーザチャンバカバー. . . . . 17-4-4
カバー . . . . . 12-19
カバー フュエルタンク. . . . . 15-2
カムシャフトアッシ . . . . . 1-10
カムロッド (L) . . . . . 10-15-2
カムロッド (L) . . . . . 17-7-12
カムロッド (S) . . . . . 10-15-1
カムロッドブッシング . . . . . 10-26
カラー 6.2-9-10.7 . . . . . 15-3
カラー 6.2-9-35 . . . . . 7-8
カラー 6.2-9-7 . . . . . 4-30
カラー 6.2-9-7.4 . . . . . 3-9
カラー 6.2-9-7.4 . . . . . 4-29
カラー 6.2-9-7.4 . . . . . 13-3
カラー 6.4-10-4.7 . . . . . 13-13
カラー ドラム . . . . . 5-6
<キ>
キー. . . . . 2-7
キー ポンプインペラ φ2-11 . . . . . 10-28
キー ポンプインペラ φ2-11 . . . . . 17-5-3
キー ポンプインペラ φ2-11 . . . . . 17-6-4
キー ポンプインペラ φ3-11 . . . . . 10-20
ギヤケースアッシ. . . . . 10-1
キャップフック タンク. . . . . 15-21
キャブレタアッシ. . . . . 4-8-1
キャブレタアッシ. . . . . 4-8-2
キャブレタアッシ. . . . . 4-8-3
キャブレタガスケット . . . . . 4-25
キャブレタガスケット . . . . . 17-3-9
キャブレタガスケット . . . . . 17-4-7
キャブレタリペアキット . . . . . 17-3-1
<ク>
クラッチ. . . . . 10-35
クラッチカム. . . . . 10-14
クランクケースヘッド . . . . . 3-14
クランクシャフトアッシ W/ギヤ . . . . . 2-1
クランプ 6.5-67P . . . . . 1-32
クランプ 6.5-67P . . . . . 5-2
クランプ 6.5-67P . . . . . 6-16
クランプスクリュ. . . . . 11-32
クランプスクリュアッシ . . . . . 11-31
クランプスクリュキット . . . . . 11-30
クランプスクリュパッド . . . . . 11-35
クランプスクリュハンドル. . . . . 11-33
クランプブラケット . . . . . 11-1
クリップ. . . . . 4-14
クリップ. . . . . 17-3-4
グリップ. . . . . 12-6
クリップ φ10 . . . . . 3-12
クリップ φ10 . . . . . 4-40
クリップ φ12 . . . . . 4-5
クリップ φ15 . . . . . 15-12
クリップ φ9.4 . . . . . 15-9
グロメット 13-2 . . . . . 8-14
グロメット 13-2 . . . . . 17-7-5
グロメット 29-3 . . . . . 8-9
グロメット ウォータパイプ (アッパ) . . . . . 10-49
グロメット ウォータパイプ (ロワ) . . . . . 10-31
<ケ>
ケーブルホルダ . . . . . 4-33
<コ>
高地補正キット . . . . . 16-4-1
高地補正キット . . . . . 16-4-2
コーションタグ (B) . . . . . 15-16
コーションデカール (A) . . . . . 14-1
コッタ . . . . . 1-15
コンロッドアッシ. . . . . 2-5
コンロッドボルト. . . . . 2-6
<サ>
サーモスタット . . . . . 1-28
サーモスタットキャップ . . . . . 1-29
サーモスタットキャップ . . . . . 1-30
サーモスタットキャップガスケット . . . . . 1-31
サーモスタットキャップガスケット . . . . . 17-4-3
<シ>
シールリング フュエルバルブロッドノブ . . . . . 15-15
シフトデカール (F-N). . . . . 13-16
シフトレバーシャフトアッシ. . . . . 9-6
シフトロッド (S). . . . . 9-1
シフトロッドジョイントアッシ . . . . . 9-4
シフトロッドレバー . . . . . 9-11
シム 21-28-0.1 . . . . . 10-8-1
シム 21-28-0.15 . . . . . 10-8-2
シャーピン 4-24 . . . . . 10-46
ショルダボルト . . . . . 11-36
シリンダブロック&クランクケースアッシ . . . . . 1-1

シリンダヘッドカバー . . . . . 1-24
シリンダヘッドカバーガスケット. . . . . 1-25
シリンダヘッドカバーガスケット. . . . . 17-4-2
<ス>
スイベルブラケット A . . . . . 11-5
スイベルブラケット B . . . . . 11-21
スクリュ. . . . . 4-18
スクリュ. . . . . 12-7
スクリュ. . . . . 12-13
スクリュ. . . . . 17-3-7
スタータシール . . . . . 6-2
スタータスプリング . . . . . 6-3
スタータハンドル. . . . . 6-11
スタータロープ φ3.5-1200 . . . . . 6-5
スタッド 6-171. . . . . 8-18
スタッド 6-171. . . . . 17-7-7
ステアリングブラケット . . . . . 8-2
ストッパ. . . . . 11-6
ストッパ ブッシング . . . . . 8-13
ストッパ ブッシング . . . . . 17-7-4
ストップスイッチアッシ . . . . . 13-10
ストップスイッチデカ-ル . . . . . 13-20
ストップスイッチランヤードアッシ . . . . . 13-11
ストップスクリュ. . . . . 4-21
ストレージデカール . . . . . 13-19
スパークプラグ (DCPR6E). . . . . 1-38
スパイラルチューブプロテクタ φ10-100. . . . . 4-4
スプリットピン 2-12 . . . . . 9-3
スプリットピン 4-35 . . . . . 10-47
スプリング . . . . . 11-9
スプリング . . . . . 12-10
スプリング クラッチ . . . . . 10-36
スプリング シフトレバーストッパ . . . . . 9-9
スプリング ストップスクリュ . . . . . 4-22
スプリング フリクションプレート . . . . . 11-23
スプリングピン 2-12 . . . . . 11-8
スプリングピン 3-8 . . . . . 10-16
スプリングピン 3-8. . . . . 17-7-13
スプリングワッシャ . . . . . 10-34
スプリングワッシャ . . . . . 14-6
スペーサ 10.1-15-72 . . . . . 10-12
スラストサポータ. . . . . 11-18
スラストブッシング . . . . . 11-28
スラストプレート 20.2-32-1 . . . . . 2-3
スラストロッドアッシ. . . . . 11-20
スリンガ. . . . . 1-37
スローエアジェット (#115) . . . . . 4-11-1
スローエアジェット (#125) . . . . . 4-11-2
スロットルオープナ . . . . . 5-5
スロットルシャフト . . . . . 12-5
スロットルシャフトサポート. . . . . 12-12
スロットルシャフトダンパ. . . . . 12-4
スロットルデカール . . . . . 12-14
スロットルドラム. . . . . 5-4
スロットルロッド. . . . . 5-9
スロットルワイヤ. . . . . 12-15
スロットルワイヤブラケット. . . . . 5-1
<セ>
セーフティロープ φ4-1000 . . . . . 16-2
セラミックボール 7.7. . . . . 9-8
<タ>
ダウェルピン 6-12 . . . . . 1-4
ダウェルピン 6-12 . . . . . 3-3
ダウェルピン 6-12 . . . . . 8-4
ダウェルピン 6-12 . . . . . 8-5
ダウェルピン 6-12 . . . . . 8-16
ダウェルピン 6-12 . . . . . 17-7-15
タンクフィラキャップガスケット. . . . . 15-20
ダンパ (ロワ) . . . . . 11-19
<チ>
チョークロッド . . . . . 13-6
チョークロッドブッシング . . . . . 13-5
チョークワイヤ . . . . . 13-7
チルトストッパ . . . . . 11-4
チルトハンドル . . . . . 14-4
<ツ>
ツールキット. . . . . 16-1
<テ>
ディスタンスピース . . . . . 11-15
ティラハンドル . . . . . 12-2
ティラハンドルアッシ. . . . . 12-1
デカールセット (MFS2.5B) . . . . . 14-9-2
デカールセット (MFS2B). . . . . 14-9-1
デカールセット (MFS3.5B) . . . . . 14-9-3
<ト>
トップカウルアッシ . . . . . 14-2
トップカウルサブアッシ . . . . . 14-3
トップカウルシール L=1100 . . . . . 14-8
ドライブシャフトアッシ (L) . . . . . 10-10-2
ドライブシャフトアッシ (L) . . . . . 17-7-11
ドライブシャフトアッシ (S) . . . . . 10-10-1
ドライブシャフトハウジングアッシ (S) . . . . . 8-1
ドライブシャフトハウジングガスケット . . . . . 3-13
ドライブシャフトハウジングガスケット . . . . . 17-4-13
ドライブシャフトブッシング (ダークブラウン) . . . . . 8-12
ドライブシャフトブッシング (ダークブラウン) . . . . . 17-7-3
ドレンスクリュ . . . . . 4-19
ドレンボルト 10-14 P1.25. . . . . 3-4
<ナ>
ナイロンナット 8-P1.25 . . . . . 11-13
ナット . . . . . 4-35
ナット . . . . . 8-19
ナット . . . . . 11-16
ナット . . . . . 14-7
ナット . . . . . 17-7-9
ナット 10-P1.25 . . . . . 7-3
<ノ>
ノブ チルトストッパ. . . . . 11-3
<ハ>
パイロットスクリュ . . . . . 4-24-1
パイロットスクリュ . . . . . 4-24-2
バルブスプリング L=35 . . . . . 1-13
バルブスプリングシート . . . . . 1-16
パワーヘッドガスケットセット . . . . . 17-4-1
<ヒ>
ピストン. . . . . 2-9
ピストンピン. . . . . 2-10
ピストンピンクリップ. . . . . 2-11
ピストンリペアキット. . . . . 2-8
ピストンリング . . . . . 2-13
ピストンリング . . . . . 2-14
ピストンリング オイル. . . . . 2-15
ピストンリングセット. . . . . 2-12
ピボット ロッカアーム. . . . . 1-22
ピボットボルト . . . . . 1-20
<フ>
プッシュロッド . . . . . 1-18
プッシュロッド クラッチ . . . . . 10-37
ブッシング 14-15.8-7. . . . . 12-3
ブッシング アッパ ステアリング . . . . . 11-27
ブッシング ハンドル . . . . . 12-17
ブッシング ハンドル 32-34-11.8. . . . . 12-18
ブッシング ピボット . . . . . 11-26
フュエルタンクアッシ. . . . . 15-1-1
フュエルタンクアッシ. . . . . 15-1-2
フュエルタンクキャップアッシ . . . . . 15-18
フュエルタンクキャップアッシ . . . . . 15-19
フュエルタンクシール. . . . . 15-17
フュエルバルブアッシ. . . . . 15-6
フュエルバルブノブ . . . . . 15-13
フュエルホース 155-20-20 . . . . . 15-7
フュエルホース L=215. . . . . 15-10
フュエルホース W/プロテクタ L=215 . . . . . 15-11
フュエルホース W/プロテクタ L=340 . . . . . 15-8
フュエルホース W/プロテクタ L=390 . . . . . 4-41
フュエルホースプロテクタ . . . . . 12-16
フュエルポンプアッシ. . . . . 4-38
フュエルレバーデカール . . . . . 13-17
フライホイール . . . . . 7-1
プラグ 8-8. . . . . 10-5
プラグキャップ W/レジスタンス . . . . . 7-5
ブラケット ストッパ. . . . . 3-8
フラッシングプラグ . . . . . 16-3
ブリーザチャンバカバー . . . . . 1-34
ブリーザホース . . . . . 4-37
フリクションスプリング . . . . . 6-10
フリクションノブ. . . . . 11-25
フリクションピース . . . . . 11-22
フリクションピース . . . . . 12-8
フリクションプレート. . . . . 6-8
プレート プッシュロッド . . . . . 1-19
フレームアレスタ. . . . . 4-28
プレコートボルト 6-60. . . . . 6-14
フロート. . . . . 4-12
フロート. . . . . 17-3-2
フロートアームピン . . . . . 4-15

フロートアームピン . . . . . 17-3-5
フロートチャンバ . . . . . 4-16
フロートチャンバOリング . . . . . 4-17
フロートチャンバOリング . . . . . 17-3-6
フロートバルブ . . . . . 4-13
フロートバルブ . . . . . 17-3-3
プロペラアッシ (4.5") (プラスチック). . . . . 10-50-1
プロペラアッシ (6") (アルミ) . . . . . 10-50-4
プロペラアッシ (6") (プラスチック). . . . . 10-50-2
プロペラアッシ (7") (プラスチック). . . . . 10-50-3
プロペラシャフト . . . . . 10-38
プロペラシャフトハウジング. . . . . 10-40
プロペラシャフトハウジングアッシ . . . . . 10-39
<ヘ>
ベベルギヤ B . . . . . 10-13
ベベルギヤアッシ (A). . . . . 10-9
<ホ>
ホース . . . . . 3-11
ホース . . . . . 4-3
ホース . . . . . 4-36
ホース . . . . . 8-10
ボールベアリング 6000 . . . . . 10-2
ボールベアリング 6000 . . . . . 10-11
ボールベアリング 6001 . . . . . 10-41
ボールベアリング 6004 . . . . . 10-7
ボールベアリング 6204 . . . . . 2-2
ボトムカウル. . . . . 13-1
ボルト . . . . . 1-5
ボルト . . . . . 1-6
ボルト . . . . . 1-26
ボルト . . . . . 1-33
ボルト . . . . . 1-36
ボルト . . . . . 3-7
ボルト . . . . . 3-10
ボルト . . . . . 3-17
ボルト . . . . . 4-7
ボルト . . . . . 4-31
ボルト . . . . . 4-34
ボルト . . . . . 4-39
ボルト . . . . . 5-3
ボルト . . . . . 5-7
ボルト . . . . . 6-9
ボルト . . . . . 7-6
ボルト . . . . . 8-3
ボルト . . . . . 8-6
ボルト . . . . . 8-7
ボルト . . . . . 8-15
ボルト . . . . . 8-17
ボルト . . . . . 9-5
ボルト . . . . . 9-12
ボルト . . . . . 10-4
ボルト . . . . . 10-32
ボルト . . . . . 10-44
ボルト . . . . . 10-45
ボルト . . . . . 11-10
ボルト . . . . . 12-11
ボルト . . . . . 12-20
ボルト . . . . . 13-4
ボルト . . . . . 13-9
ボルト . . . . . 13-12
ボルト . . . . . 13-14
ボルト . . . . . 15-5
ボルト . . . . . 17-7-6
ボルト . . . . . 17-7-8
ボルト 8-122 . . . . . 11-12
ボルト プレコート 6-35 . . . . . 11-29
ポンプケース (アッパ) . . . . . 10-29
ポンプケースアッシ (ロワ) . . . . . 10-18
ポンプケースガスケット . . . . . 10-23
ポンプケースガスケット . . . . . 17-5-5
ポンプケースガスケット . . . . . 17-6-5
ポンプケースガスケット (ロワ) . . . . . 10-17
ポンプケースガスケット (ロワ) . . . . . 17-6-8
ポンプケースライナ . . . . . 10-30
ポンプケースライナ . . . . . 17-5-4
<メ>
メインジェット (#58). . . . . 4-10-1
メインジェット (#65). . . . . 4-10-2
メインジェット (#68). . . . . 4-10-3
メインノズル. . . . . 4-9-1
メインノズル. . . . . 4-9-2
メインノズル. . . . . 4-9-3
<ラ>
ラチェット . . . . . 6-6
ラバーキャップ . . . . . 4-23
<リ>
リール . . . . . 6-4
リコイルスタータアッシ . . . . . 6-1
リターンスプリング . . . . . 6-7
リテーナ. . . . . 1-14
リフタ . . . . . 1-17
リベット 3-22 . . . . . 11-34
リングギヤカバーアッシ . . . . . 7-7
<レ>
レバー . . . . . 11-7
<ロ>
ロープアンカ. . . . . 6-12
ロープアンカプレート . . . . . 6-13
ロッカアーム. . . . . 1-21
ロワユニットアッシ (L) . . . . . 17-1-2
ロワユニットアッシ (S) . . . . . 17-1-1
ロワユニットガスケットセット . . . . . 17-6-1
<ワ>
ワッシャ. . . . . 1-7
ワッシャ. . . . . 4-32
ワッシャ. . . . . 7-2
ワッシャ. . . . . 8-20
ワッシャ. . . . . 9-2
ワッシャ. . . . . 10-33
ワッシャ. . . . . 11-11
ワッシャ. . . . . 11-17
ワッシャ. . . . . 11-24
ワッシャ. . . . . 14-5
ワッシャ. . . . . 17-7-10
ワッシャ 10.2-19-1 . . . . . 3-5
ワッシャ 10.5-18-1.5 . . . . . 9-10
ワッシャ 6.5-21-1 . . . . . 13-8
ワッシャ 6-16-1.5 . . . . . 1-27
ワッシャ 6-16-1.5 . . . . . 5-8
ワッシャ 6-16-1.5 . . . . . 6-15
ワッシャ 6-16-1.5 . . . . . 13-15
ワッシャ 6-16-1.5 . . . . . 15-4
ワッシャ 8.5-28-1 . . . . . 11-14

# INDEX


<A>
ADJUSTING NUT ..... 1-23
ADJUSTING NUT ..... 12-9
ALTITUDE ADJUSTMENT KIT ..... 16-4-1
ALTITUDE ADJUSTMENT KIT ..... 16-4-2
ANODE ..... 10-3
<B>
BALL BEARING 6000 ..... 10-2
BALL BEARING 6000 ..... 10-11
BALL BEARING 6001 ..... 10-41
BALL BEARING 6004 ..... 10-7
BALL BEARING 6204 ..... 2-2
BEVEL GEAR ASSY (A) ..... 10-9
BEVEL GEAR B ..... 10-13
BOLT ..... 1-5
BOLT ..... 1-6
BOLT ..... 1-26
BOLT ..... 1-33
BOLT ..... 1-36
BOLT ..... 3-7
BOLT ..... 3-10
BOLT ..... 3-17
BOLT ..... 4-7
BOLT ..... 4-31
BOLT ..... 4-34
BOLT ..... 4-39
BOLT ..... 5-3
BOLT ..... 5-7
BOLT ..... 6-9
BOLT ..... 7-6
BOLT ..... 8-3
BOLT ..... 8-6
BOLT ..... 8-7
BOLT ..... 8-15
BOLT ..... 8-17
BOLT ..... 9-5
BOLT ..... 9-12
BOLT ..... 10-4
BOLT ..... 10-32
BOLT ..... 10-44
BOLT ..... 11-10
BOLT ..... 12-11
BOLT ..... 12-20
BOLT ..... 13-4
BOLT ..... 13-9
BOLT ..... 13-12
BOLT ..... 13-14
BOLT ..... 15-5
BOLT ..... 17-7-6
BOLT 6-14-6-4 ..... 10-45
BOLT 6-14-6-4 ..... 17-7-8
BOLT 6-35 ..... 11-29
BOLT 8-122 ..... 11-12
BOTTOM COWL ..... 13-1
BRACKET ..... 3-8
BREATHER CHAMBER COVER ..... 1-34
BREATHER HOSE ..... 4-37
BUSHING ..... 11-26
BUSHING ..... 11-27
BUSHING ..... 12-17
BUSHING 14-15.8-7 ..... 12-3
BUSHING 32-34-11.8 ..... 12-18
<C>
CABLE HOLDER ..... 4-33
CAM ROD (L) ..... 10-15-2
CAM ROD (L) ..... 17-7-12
CAM ROD (S) ..... 10-15-1
CAM ROD BUSHING ..... 10-26
CAMSHAFT ASSY ..... 1-10
CAP HOOK ..... 15-21
CARBURETOR ASSY ..... 4-8-1
CARBURETOR ASSY ..... 4-8-2
CARBURETOR ASSY ..... 4-8-3
CARBURETOR GASKET ..... 4-25
CARBURETOR GASKET ..... 17-3-9
CARBURETOR GASKET ..... 17-4-7
CARBURETOR REPAIR KIT ..... 17-3-1
CAUTION DECAL (A) ..... 14-1
CAUTION TAG (B) ..... 15-16
CERAMIC BALL 7.7 ..... 9-8
CHOKE ROD ..... 13-6
CHOKE ROD BUSHING ..... 13-5
CHOKE WIRE ..... 13-7
CLAMP 6.5-67P ..... 1-32
CLAMP 6.5-67P ..... 5-2
CLAMP 6.5-67P ..... 6-16
CLAMP BRACKET ..... 11-1
CLAMP SCREW ..... 11-32
CLAMP SCREW ASSY ..... 11-31
CLAMP SCREW HANDLE ..... 11-33
CLAMP SCREW KIT ..... 11-30
CLAMP SCREW PAD ..... 11-35
CLIP ..... 4-14
CLIP ..... 17-3-4
CLIP φ10 ..... 3-12
CLIP φ10 ..... 4-40
CLIP φ12 ..... 4-5
CLIP φ15 ..... 15-12
CLIP φ9.4 φ9.4 ..... 15-9
CLUTCH ..... 10-35
CLUTCH CAM ..... 10-14
COLLAR 6.2-9-10.7 ..... 15-3
COLLAR 6.2-9-35 ..... 7-8
COLLAR 6.2-9-7 ..... 4-30
COLLAR 6.2-9-7.4 ..... 3-9
COLLAR 6.2-9-7.4 ..... 4-29
COLLAR 6.2-9-7.4 ..... 13-3
COLLAR 6.4-10-4.7 ..... 13-13
COLLAR 6.5-10.5-22.6 ..... 5-6
CONNECTING ROD ASSY ..... 2-5
CONNECTING ROD BOLT ..... 2-6
COTTER ..... 1-15
COVER ..... 12-19
COVER ..... 15-2
COWL LATCH ASSY ..... 13-2
CRANKCASE HEAD ..... 3-14
CRANKSHAFT ASSY W/GEAR ..... 2-1
CYL BLOCK & CRANKCASE ASSY ..... 1-1
CYLINDER HEAD COVER ..... 1-24
CYLINDER HEAD COVER GASKET ..... 1-25
CYLINDER HEAD COVER GASKET ..... 17-4-2
<D>
DAMPER (LOWER) ..... 11-19
DECAL SET(MFS2.5B) (MFS2.5B) ..... 14-9-2
DECAL SET(MFS2B) (MFS2B) ..... 14-9-1
DECAL SET(MFS3.5B) (MFS3.5B) ..... 14-9-3
DISTANCE PIECE ..... 11-15
DOWEL PIN 6-12 ..... 1-4
DOWEL PIN 6-12 ..... 3-3
DOWEL PIN 6-12 ..... 8-4
DOWEL PIN 6-12 ..... 8-5
DOWEL PIN 6-12 ..... 8-16
DOWEL PIN 6-12 ..... 17-7-15
DRAIN BOLT 10-14 P1.25 ..... 3-4
DRAIN SCREW ..... 4-19
DRIVE SHAFT ASSY (L) ..... 10-10-2
DRIVE SHAFT ASSY (L) ..... 17-7-11
DRIVE SHAFT ASSY (S) ..... 10-10-1
DRIVE SHAFT BUSHING ..... 8-12
DRIVE SHAFT BUSHING ..... 17-7-3
DRIVE SHAFT HOUSING ASSY (S) ..... 8-1
DRIVE SHAFT HOUSING GASKET ..... 3-13
DRIVE SHAFT HOUSING GASKET ..... 17-4-13
<E>
ENGINE SHORT BLOCK KIT ..... 17-2
EXHAUST VALVE ..... 1-12
EXHAUST VALVE STEM SEAL ..... 1-3
EXTENSION HOUSING ..... 8-11
EXTENSION HOUSING ..... 17-7-2
EXTENSION HOUSING KIT (L) ..... 17-7-1
<F>
FLAME ARRESTER ..... 4-28
FLOAT ..... 4-12
FLOAT ..... 17-3-2
FLOAT ARM PIN ..... 4-15
FLOAT ARM PIN ..... 17-3-5
FLOAT CHAMBER ..... 4-16
FLOAT CHAMBER O-RING ..... 4-17
FLOAT CHAMBER O-RING ..... 17-3-6
FLOAT VALVE ..... 4-13
FLOAT VALVE ..... 17-3-3
FLUSHING PLUG ..... 16-3
FLYWHEEL ..... 7-1
FRICTION KNOB ..... 11-25
FRICTION PIECE ..... 11-22
FRICTION PIECE ..... 12-8
FRICTION PLATE ..... 6-8
FRICTION SPRING ..... 6-10
FUEL COCK ASSY ..... 15-6
FUEL COCK KNOB ..... 15-13
FUEL HOSE 155-20-20 ..... 15-7
FUEL HOSE L=215 ..... 15-10
FUEL HOSE PROTECTOR ..... 12-16
FUEL HOSE W/PROTECTOR L=215 ..... 15-11
FUEL HOSE W/PROTECTOR L=340 ..... 15-8
FUEL HOSE W/PROTECTOR L=390 ..... 4-41
FUEL LEVER DECAL ..... 13-17
FUEL PUMP ASSY ..... 4-38
FUEL TANK ASSY ..... 15-1-1
FUEL TANK ASSY ..... 15-1-2
FUEL TANK CAP ASSY ..... 15-18
FUEL TANK CAP ASSY ..... 15-19
FUEL TANK SEAL ..... 15-17
<G>
GASKET ..... 1-35
GASKET ..... 17-4-4
GASKET 8.1-15-1 ..... 8-8
GASKET 8.1-15-1 ..... 10-6
GASKET 8.1-15-1 ..... 17-6-2
GEAR CASE ASSY ..... 10-1
GRIP ..... 12-6
GROMMET ..... 10-31
GROMMET ..... 10-49
GROMMET 13-2 ..... 8-14
GROMMET 13-2 ..... 17-7-5
GROMMET 29-3 ..... 8-9
GUIDE PLATE GASKET ..... 10-21
GUIDE PLATE GASKET ..... 17-5-7
GUIDE PLATE GASKET ..... 17-6-6
<H>
HOSE ..... 3-11
HOSE ..... 4-3
HOSE ..... 4-36
HOSE ..... 8-10
<I>
IGNITER W/R-CAP ..... 7-4
INSULATOR ..... 4-26
INTAKE MANIFOLD ..... 4-1
INTAKE MANIFOLD ASSY ..... 4-2
INTAKE MANIFOLD GASKET ..... 4-6
INTAKE MANIFOLD GASKET ..... 17-4-8
INTAKE SILENCER ..... 4-27
INTAKE VALVE ..... 1-11
INTAKE VALVE STEM SEAL ..... 1-2
<K>
KEY 10-3.7-3 ..... 2-7
KEY φ2-11 ..... 10-28
KEY φ2-11 ..... 17-5-3
KEY φ2-11 ..... 17-6-4
KEY φ3-11 ..... 10-20
KNOB ..... 11-3
<L>
LEVER ..... 11-7
LIFTER ..... 1-17
LOWER UNIT ASSY (L) ..... 17-1-2
LOWER UNIT ASSY (S) ..... 17-1-1
LOWER UNIT GASKET SET ..... 17-6-1
<M>
MAIN JET (#58) ..... 4-10-1
MAIN JET (#65) ..... 4-10-2
MAIN JET (#68) ..... 4-10-3
MAIN NOZZLE ..... 4-9-1
MAIN NOZZLE ..... 4-9-2
MAIN NOZZLE ..... 4-9-3
<N>
NUT ..... 4-35
NUT ..... 8-19

NUT 11-16
NUT 14-7
NUT 17-7-9
NUT 10-P1.25 7-3
NYLON NUT 8-P1.25 11-13
<O>
OIL FILLER CAP 1-8
OIL LEVEL DECAL 13-18
OIL SEAL 10.1-20-7 3-15
OIL SEAL 10.1-20-7 17-4-11
OIL SEAL 10-22-8 10-19
OIL SEAL 10-22-8 17-6-7
OIL SEAL 12-24-8 10-42
OIL SEAL 12-24-8 17-6-9
OIL SEAL 20-35-7 2-4
OIL SEAL 20-35-7 17-4-5
OIL SIGHT GAUGE 3-2
OILPAN ASSY 3-1
OILPAN GASKET 3-6
OILPAN GASKET 17-4-9
O-RING 4-20
O-RING 17-3-8
O-RING 17-4-6
O-RING 1.9-6.8 9-7
O-RING 2.4-35.2 3-16
O-RING 2.4-35.2 17-4-12
O-RING 2.4-9.5 10-25
O-RING 2.4-9.5 11-2
O-RING 2.4-9.5 17-6-12
O-RING 2.5-4.9 10-24
O-RING 2.5-4.9 17-6-11
O-RING 2-10 15-14
O-RING 3.1-24.4 1-9
O-RING 3.1-24.4 17-4-10
O-RING 3.2-47 10-43
O-RING 3.2-47 17-6-10
<P>
PILOT SCREW 4-24-1
PILOT SCREW 4-24-2
PISTON 2-9
PISTON PIN 2-10
PISTON PIN CLIP 2-11
PISTON REPAIR KIT 2-8
PISTON RING 2-13
PISTON RING 2-14
PISTON RING SET 2-12
PISTON RING-OIL 2-15
PIVOT 1-22
PIVOT BOLT 1-20
PLATE 1-19
PLUG 8-8 10-5
PLUG CAP W/RESISTANCE 7-5
POWER HEAD GASKET SET 17-4-1
PRE-COATED BOLT 6-60 6-14
PROPELLER ASSY (4.5") (4.5") 10-50-1
PROPELLER ASSY (6") 10-50-4
PROPELLER ASSY (6") (6") 10-50-2
PROPELLER ASSY (7") (7") 10-50-3
PROPELLER SHAFT 10-38
PROPELLER SHAFT HOUSING 10-40
PROPELLER SHAFT HOUSING ASSY 10-39
PUMP CASE (UPPER) 10-29
PUMP CASE ASSY (LOWER) 10-18
PUMP CASE GASKET 10-23
PUMP CASE GASKET 17-5-5
PUMP CASE GASKET 17-6-5
PUMP CASE GASKET (LOWER) 10-17
PUMP CASE GASKET (LOWER) 17-6-8
PUMP CASE LINER 10-30
PUMP CASE LINER 17-5-4
PUSH ROD 1-18
PUSH ROD 10-37
<R>
RATCHET 6-6
RECOIL STARTER ASSY 6-1
REEL 6-4
RETAINER 1-14
RETURN SPRING 6-7
RING GEAR COVER ASSY 7-7
RIVET 3-22 11-34
ROCKER ARM 1-21
ROPE ANCHOR 6-12
ROPE ANCHOR PLATE 6-13
RUBBER CAP 4-23
<S>
SAFETY ROPE φ4-1000 16-2
SCREW 4-18
SCREW 12-7
SCREW 12-13
SCREW 17-3-7
SEAL RING 15-15
SHEAR PIN 4-24 10-46
SHIFT DECAL 13-16
SHIFT LEVER SHAFT ASSY 9-6
SHIFT ROD (S) 9-1
SHIFT ROD JOINT ASSY 9-4
SHIFT ROD LEVER 9-11
SHIM 21-28-0.1 10-8-1
SHIM 21-28-0.15 10-8-2
SHOULDER BOLT 11-36
SLINGER 1-37
SLOW AIR JET (#115) 4-11-1
SLOW AIR JET (#125) 4-11-2
SPACER 10.1-15-72 10-12
SPARK PLUG (DCPR6E) 1-38
SPIRAL TUBE PROTECTOR φ10-100 4-4
SPLIT PIN 2-12 9-3
SPLIT PIN 4-35 10-47
SPRING 4-22
SPRING 9-9
SPRING 10-36
SPRING 11-9
SPRING 11-23
SPRING 12-10
SPRING PIN 2-12 11-8
SPRING PIN 3-8 10-16
SPRING PIN 3-8 17-7-13
SPRING WASHER 10-34
SPRING WASHER 14-6
STARTER HANDLE 6-11
STARTER ROPE φ3.5-1200 6-5
STARTER SEAL 6-2
STARTER SPRING 6-3
STEERING BRACKET 8-2
STOP SCREW 4-21
STOP SWITCH ASSY 13-10
STOP SWITCH DECAL 13-20
STOP SWITCH LANYARD ASSY 13-11
STOPPER 8-13
STOPPER 11-6
STOPPER 17-7-4
STORAGE DECAL 13-19
STUD 6-171 8-18
STUD 6-171 17-7-7
SWIVEL BRACKET 11-5
SWIVEL BRACKET 11-21
<T>
TANK FILLER CAP GASKET 15-20
THERMOSTAT 1-28
THERMOSTAT CAP 1-29
THERMOSTAT CAP 1-30
THERMOSTAT CAP GASKET 1-31
THERMOSTAT CAP GASKET 17-4-3
THROTTLE DECAL 12-14
THROTTLE DRUM 5-4
THROTTLE OPENER 5-5
THROTTLE ROD 5-9
THROTTLE SHAFT 12-5
THROTTLE SHAFT DAMPER 12-4
THROTTLE SHAFT SUPPORT 12-12
THROTTLE WIRE 12-15
THROTTLE WIRE BRACKET 5-1
THRUST BUSHING 11-28
THRUST PLATE 20.2-32-1 2-3
THRUST ROD ASSY 11-20
THRUST SUPPORTER 11-18
TILLER HANDLE 12-2
TILLER HANDLE ASSY 12-1
TILT HANDLE 14-4
TILT STOPPER 11-4
TOOL KIT 16-1
TOP COWL ASSY 14-2
TOP COWL SEAL L=1100 14-8
TOP COWL SUB-ASSY 14-3
<V>
VALVE SPRING L=35 1-13
VALVE SPRING SEAT 1-16
<W>
WASHER 1-7
WASHER 4-32
WASHER 7-2
WASHER 8-20
WASHER 9-2
WASHER 10-33
WASHER 11-11
WASHER 11-17
WASHER 11-24
WASHER 14-5
WASHER 17-7-10
WASHER 10.2-19-1 3-5
WASHER 10.5-18-1.5 9-10
WASHER 6.5-21-1 13-8
WASHER 6-16-1.5 1-27
WASHER 6-16-1.5 5-8
WASHER 6-16-1.5 6-15
WASHER 6-16-1.5 13-15
WASHER 6-16-1.5 15-4
WASHER 8.5-28-1 11-14
WATER PIPE ASSY (L) 10-48-2
WATER PIPE ASSY (L) 17-7-14
WATER PIPE ASSY (S) 10-48-1
WATER PUMP GUIDE PLATE 10-22
WATER PUMP GUIDE PLATE 17-5-6
WATER PUMP IMPELLER 10-27
WATER PUMP IMPELLER 17-5-2
WATER PUMP IMPELLER 17-6-3
WATER PUMP REPAIR KIT 17-5-1

# INDEX (Parts Number)


172-36008-0 . . . . . .8-14
172-36008-0 . . . . . .17-7-5
301-66023-0 . . . . . .10-25
301-66023-0 . . . . . .11-2
301-66023-0 . . . . . .17-6-12
307-62116-1 . . . . . .11-14
309-00131-0 . . . . . .2-7
309-00132-0 . . . . . .7-3
309-60111-0 . . . . . .10-42
309-60111-0 . . . . . .17-6-9
309-62115-2 . . . . . .11-12
309-62117-1 . . . . . .11-15
309-62441-2 . . . . . .11-22
309-62446-1 . . . . . .11-23
309-62463-0 . . . . . .11-3
309-64106-0 . . . . . .10-50-2
309-64126-1 . . . . . .10-46
309-70021-3 . . . . . .15-20
309Q62442-2. . . . . .11-25
312-72201-0 . . . . . .16-2
314-64103-0 . . . . . .10-50-1
332-00021-1 . . . . . .2-10
332-60005-2 . . . . . .10-5
332-60006-0 . . . . . .8-8
332-60006-0 . . . . . .10-6
332-60006-0 . . . . . .17-6-2
332-61315-0 . . . . . .9-10
332-62101-1 . . . . . .11-35
336-60007-0 . . . . . .16-3
338-02215-0 . . . . . .3-12
338-02215-0 . . . . . .4-40
338-60218-2 . . . . . .10-3
345-01111-0 . . . . . .1-4
345-01111-0 . . . . . .3-3
345-01111-0 . . . . . .8-4
345-65015-0 . . . . . .10-43
345-65015-0 . . . . . .17-6-10
345-66021-0 . . . . . .9-7
346-67115-0 . . . . . .13-8
350-00024-1 . . . . . .2-11
353-06283-0 . . . . . .13-13
353-06821-0 . . . . . .13-11
369-61016-0 . . . . . .8-9
369-62106-1 . . . . . .11-32
369-64010-2 . . . . . .10-9
369-64014-0 . . . . . .10-8-1
369-64015-0 . . . . . .10-8-2
369-64020-2 . . . . . .10-13
369-65021-1 . . . . . .10-27
369-65021-1 . . . . . .17-5-2
369-65021-1 . . . . . .17-6-3
369-65022-0 . . . . . .10-28
369-65022-0 . . . . . .17-5-3
369-65022-0 . . . . . .17-6-4
369-66021-1 . . . . . .10-24
369-66021-1 . . . . . .17-6-11
369-66112-1 . . . . . .9-9
369-66116-0 . . . . . .9-8
369-66241-0 . . . . . .9-4
369-70063-0 . . . . . .15-15
369-70311-0 . . . . . .15-6
393-62416-1 . . . . . .11-27
398-06972-0 . . . . . .1-32
398-06972-0 . . . . . .5-2
398-06972-0 . . . . . .6-16
3A0-76079-0 . . . . . .3-9
3A0-76079-0 . . . . . .4-29
3A0-76079-0 . . . . . .13-3
3AA-67503-0 . . . . . .6-2
3AB-00001-1 . . . . . .2-9
3AB-00040-0 . . . . . .2-5
3AB-00059-0 . . . . . .2-6
3AB-00070-0 . . . . . .2-1
3AB-00115-0 . . . . . .2-3
3AB-00121-0 . . . . . .2-4
3AB-00121-0 . . . . . .17-4-5
3AB-01024-1 . . . . . .1-25
3AB-01024-1 . . . . . .17-4-2
3AB-01032-0 . . . . . .1-31
3AB-01032-0 . . . . . .17-4-3
3AB-01111-0 . . . . . .8-5
3AB-01111-0 . . . . . .8-16
3AB-01111-0 . . . . . .17-7-15
3AB-01210-0 . . . . . .3-14
3AB-01215-0 . . . . . .3-15
3AB-01215-0 . . . . . .17-4-11
3AB-02104-0 . . . . . .4-6
3AB-02104-0 . . . . . .17-4-8
3AB-02215-1 . . . . . .15-12
3AB-03265-0 . . . . . .4-21
3AB-03266-0 . . . . . .4-24-1
3AB-05003-0 . . . . . .6-6
3AB-05004-0 . . . . . .6-3
3AB-05006-0 . . . . . .6-8
3AB-05007-0 . . . . . .6-10
3AB-05012-0 . . . . . .6-7
3AB-05013-0 . . . . . .6-5
3AB-05019-0 . . . . . .6-11
3AB-05090-0 . . . . . .6-1
3AB-05104-0 . . . . . .6-4
3AB-05131-0 . . . . . .6-12
3AB-05134-0 . . . . . .6-13
3AB-05138-0 . . . . . .6-9
3AB-06300-1 . . . . . .7-7
3AB-06303-1 . . . . . .7-8
3AB-06846-1 . . . . . .15-2
3AB-07201-0 . . . . . .1-11
3AB-07231-0 . . . . . .1-17
3AB-07233-0 . . . . . .1-19
3AB-07235-0 . . . . . .1-21
3AB-07402-0 . . . . . .3-6
3AB-07402-0 . . . . . .17-4-9
3AB-07421-0 . . . . . .3-2
3AB-07431-0 . . . . . .1-34
3AB-07432-0 . . . . . .1-35
3AB-07432-0 . . . . . .17-4-4
3AB-07435-0 . . . . . .4-37
3AB-07640-0 . . . . . .1-37
3AB-60001-1 . . . . . .8-17
3AB-60001-1 . . . . . .10-45
3AB-60001-1 . . . . . .17-7-8
3AB-60003-0 . . . . . .8-12
3AB-60003-0 . . . . . .17-7-3
3AB-60213-0 . . . . . .10-2
3AB-60213-0 . . . . . .10-11
3AB-61012-0 . . . . . .3-13
3AB-61012-0 . . . . . .17-4-13
3AB-61336-1 . . . . . .11-19
3AB-62212-0 . . . . . .11-18
3AB-62321-1 . . . . . .11-26
3AB-62464-3 . . . . . .11-4
3AB-63068-0 . . . . . .11-7
3AB-63102-0 . . . . . .12-17
3AB-63617-0 . . . . . .5-9
3AB-64306-0 . . . . . .10-10-1
3AB-64307-0 . . . . . .10-10-2
3AB-64307-0 . . . . . .17-7-11
3AB-64332-0 . . . . . .8-13
3AB-64332-0 . . . . . .17-7-4
3AB-65025-0 . . . . . .10-22
3AB-65025-0 . . . . . .17-5-6
3AB-65031-0 . . . . . .10-49
3AB-65191-0 . . . . . .10-48-1
3AB-65192-0 . . . . . .10-48-2
3AB-65192-0 . . . . . .17-7-14
3AB-66130-0 . . . . . .9-6
3AB-66214-0 . . . . . .9-1
3AB-66225-0 . . . . . .9-11
3AB-66334-1 . . . . . .11-6
3AB-66336-0 . . . . . .11-9
3AB-67104-0 . . . . . .13-5
3AB-67197-0 . . . . . .13-7
3AB-67572-0 . . . . . .13-19
3AB-70036-1 . . . . . .15-17
3AB-70310-3 . . . . . .15-1-2
3AB-72024-2 . . . . . .13-17
3AB-72183-0 . . . . . .15-16
3AB-87121-0 . . . . . .17-4-1
3AB-87322-0 . . . . . .17-5-1
3AB-87801-4 . . . . . .14-9-2
3ABB01021-0. . . . . .1-24
3ABB01031-0. . . . . .1-29
3ABB07400-0. . . . . .3-1
3ABB63508-0. . . . . .5-1
3ABQ61020-2. . . . . .8-1
3ABQ61100-0. . . . . .8-11
3ABQ61100-0. . . . . .17-7-2
3ABQ62001-1. . . . . .8-2
3ABQ62102-0. . . . . .11-33
3ABQ62111-2. . . . . .11-1
3ABQ62391-1. . . . . .11-5
3ABQ62392-1. . . . . .11-21
3ABQ67100-0. . . . . .13-1
3ABQ67521-2. . . . . .14-4
3ABQ67645-4. . . . . .14-2
3ABQ87312-1. . . . . .17-7-1
3AC-72200-0 . . . . . .13-20
3AE-07203-0 . . . . . .1-13
3AS-03266-0 . . . . . .4-24-2
3AU-04468-0 . . . . . .4-10-3
3B2-63063-0 . . . . . .12-12
3B2-65022-0 . . . . . .10-20
3BJ-72100-0 . . . . . .16-1
3BMQ60000-1 . . . . . .10-1
3BMQ87301-1 . . . . . .17-1-1
3BMQ87302-1 . . . . . .17-1-2
3BN-67578-0 . . . . . .13-16
3BR-63102-1 . . . . . .12-18
3BR-87801-4 . . . . . .14-9-3
3BRB02091-1 . . . . . .4-1
3BV-87801-4 . . . . . .14-9-1
3C7-02215-0 . . . . . .4-5
3C8-62104-2 . . . . . .11-34
3C8-62107-0 . . . . . .11-36
3C8-66308-0 . . . . . .1-27
3C8-66308-0 . . . . . .5-8
3C8-66308-0 . . . . . .6-15
3C8-66308-0 . . . . . .13-15
3C8-66308-0 . . . . . .15-4
3C8-71017-0 . . . . . .15-21
3DJ-04458-0 . . . . . .4-10-1
3F0-60223-0 . . . . . .10-19
3F0-60223-0 . . . . . .17-6-7
3F0-61101-1 . . . . . .8-18
3F0-61101-1 . . . . . .17-7-7
3F0-62160-0 . . . . . .11-20
3F0-64101-0 . . . . . .10-50-3
3F0-64211-0 . . . . . .10-38
3F0-64215-0 . . . . . .10-35
3F0-64221-0 . . . . . .10-36
3F0-64223-0 . . . . . .10-37
3F0-64321-0 . . . . . .10-12
3F0-65011-0 . . . . . .10-30
3F0-65011-0 . . . . . .17-5-4
3F0-65016-0 . . . . . .10-29
3F0-65018-0 . . . . . .10-23
3F0-65018-0 . . . . . .17-5-5
3F0-65018-0 . . . . . .17-6-5
3F0-65020-0 . . . . . .10-17
3F0-65020-0 . . . . . .17-6-8
3F0-65029-0 . . . . . .10-21
3F0-65029-0 . . . . . .17-5-7
3F0-65029-0 . . . . . .17-6-6
3F0-65032-0 . . . . . .10-31
3F0-66011-0 . . . . . .10-14
3F0-66012-0 . . . . . .10-15-1
3F0-66013-0 . . . . . .10-15-2
3F0-66013-0 . . . . . .17-7-12
3F0-66031-0 . . . . . .10-26
3F0-87321-0 . . . . . .17-6-1
3F0B64512-0 . . . . . .10-50-4
3F0Q60101-1. . . . . .10-40
3F0Q87323-1. . . . . .10-39
3FK-87123-0 . . . . . .2-12
3G9-66136-0 . . . . . .15-14
3GR-06870-0 . . . . . .13-10
3GT-02161-0 . . . . . .4-41
3GT-02165-0 . . . . . .15-8
3GT-02175-0 . . . . . .15-11
3GT-03200-0 . . . . . .4-8-1
3GT-03221-0 . . . . . .4-16
3GT-03231-0 . . . . . .4-12
3GT-03231-0 . . . . . .17-3-2
3GT-03252-0 . . . . . .4-9-1
3GT-03256-0 . . . . . .4-23
3GT-04000-0 . . . . . .4-38
3GT-04915-0 . . . . . .4-11-1
3GT-04925-0 . . . . . .4-11-2
3GT-05101-0 . . . . . .3-8
3GT-06001-0 . . . . . .7-1
3GT-06041-0 . . . . . .7-4
3GT-07810-0 . . . . . .1-10
3GT-35143-0 . . . . . .15-9
3GT-60108-0 . . . . . .6-14
3GT-67120-1 . . . . . .13-2
3GT-67501-0 . . . . . .14-8
3GT-70062-0 . . . . . .15-13
3GT-70310-1 . . . . . .15-1-1
3GT-70321-0 . . . . . .15-18
3GT-70325-0 . . . . . .15-10
3GT-70326-0 . . . . . .15-7
3GT-72046-0 . . . . . .13-18
3GT-87122-1 . . . . . .17-3-1
3GT-87130-0 . . . . . .2-8
3GTB01031-0. . . . . .1-30
3GTB01100-2. . . . . .1-1
3GTB02010-1. . . . . .4-2
3GTB87090-3. . . . . .17-2
3GTQ62105-1. . . . . .11-30
3GTQ62108-1. . . . . .11-31
3GTQ63003-0. . . . . .12-1
3GTQ67640-2. . . . . .14-3
3GU-03200-0 . . . . . .4-8-2
3GU-03252-0 . . . . . .4-9-2
3GU-10230-0 . . . . . .16-4-1
3GV-03200-0 . . . . . .4-8-3
3GV-10230-0 . . . . . .16-4-2
3H2-65040-1 . . . . . .10-18
3H6-01030-0 . . . . . .1-28
3H6-02011-0 . . . . . .4-25
3H6-02011-0 . . . . . .17-3-9
3H6-02011-0 . . . . . .17-4-7
3H6-02411-0 . . . . . .4-27
3H6-02603-0 . . . . . .4-28
3H6-03222-0 . . . . . .4-17
3H6-03222-0 . . . . . .17-3-6
3H6-03232-0 . . . . . .4-15
3H6-03232-0 . . . . . .17-3-5
3H6-03240-0 . . . . . .4-13
3H6-03240-0 . . . . . .17-3-3
3H6-03244-0 . . . . . .4-14
3H6-03244-0 . . . . . .17-3-4
3H6-03267-0 . . . . . .4-22
3H6-03292-0 . . . . . .4-19
3H6-03293-0 . . . . . .4-20
3H6-03293-0 . . . . . .17-3-8
3H6-03293-0 . . . . . .17-4-6
3H6-03952-1 . . . . . .4-26
3H6-06999-0 . . . . . .7-5
3H6-07205-0 . . . . . .1-16
3H6-07223-0 . . . . . .1-15
3H6-07232-0 . . . . . .1-18
3H6-07234-0 . . . . . .1-20
3H6-07236-0 . . . . . .1-22
3H6-07406-0 . . . . . .3-5
3H6-07705-1 . . . . . .3-4
3H6-07937-0 . . . . . .1-23
3H6-62325-0 . . . . . .11-28
3H6-63048-0 . . . . . .12-4
3H6-63505-0 . . . . . .4-33
3H6-63510-0 . . . . . .12-3
3H6-63611-0 . . . . . .5-4
3H6-63612-0 . . . . . .5-5
3H6-63618-0 . . . . . .5-6
3H6-67151-0 . . . . . .13-6
3H6-76079-1 . . . . . .4-30

3H9-70313-0 . . . . . 12-16
3R0-07422-0 . . . . . 1-9
3R0-07422-0 . . . . . 17-4-10
3R0-71015-1 . . . . . 1-8
3R0-72180-0 . . . . . 14-1
3R1-03251-0 . . . . . 4-10-2
3R3-07204-0 . . . . . 1-2
3R3-07206-0 . . . . . 1-3
3R3-63012-0 . . . . . 12-6
3R4-03252-0 . . . . . 4-9-3
3R6-70320-1 . . . . . 15-19
3T5-76079-0 . . . . . 15-3
3V1-00011-0 . . . . . 2-13
3V1-00012-0 . . . . . 2-14
3V1-00013-0 . . . . . 2-15
3V1-02012-0 . . . . . 3-16
3V1-02012-0 . . . . . 17-4-12
3V1-07202-0 . . . . . 1-12
3V1-07221-0 . . . . . 1-14
3V1-60001-1 . . . . . 11-29
3V1-63035-1 . . . . . 12-8
3V1-63036-0 . . . . . 12-10
3V1-63041-0 . . . . . 12-5
3V1-63077-0 . . . . . 12-9
3V1-63107-0 . . . . . 12-19
3V1-63600-0 . . . . . 12-15
3V1-76148-0 . . . . . 4-4
3V1Q63011-3. . . . . 12-2
3V9-72019-0 . . . . . 12-14
910103-0612 . . . . . 13-9
910103-0616 . . . . . 1-26
910103-0616 . . . . . 4-34
910103-0616 . . . . . 10-4
910103-0625 . . . . . 12-11
910103-5612 . . . . . 13-12
910103-5616 . . . . . 1-36
910103-5616 . . . . . 9-5
910103-5616 . . . . . 13-4
910103-5620 . . . . . 3-10
910103-5620 . . . . . 4-39
910103-5625 . . . . . 5-3
910103-5625 . . . . . 7-6
9101E3-0616 . . . . . 12-20
9101E3-0616 . . . . . 13-14
9101E3-0625 . . . . . 15-5
9101E3-5612 . . . . . 8-15
9101E3-5612 . . . . . 17-7-6
9101E3-5620 . . . . . 3-17
9101E3-5620 . . . . . 10-44
9101E3-5630 . . . . . 1-33
9101E3-5630 . . . . . 8-6
9101E3-5835 . . . . . 8-3
9101F4-5630 . . . . . 4-7
9101F4-5635 . . . . . 1-5
9101F4-5635 . . . . . 3-7
9106E3-0808 . . . . . 8-7
910903-6512 . . . . . 9-12
9161E3-0635 . . . . . 5-7
9161E3-0645 . . . . . 10-32
9161E3-0650 . . . . . 11-10
9161F1-0685 . . . . . 4-31
9161F9-0675 . . . . . 1-6
9208E3-0518 . . . . . 12-7
921503-0612 . . . . . 12-13
922503-6412 . . . . . 4-18
922503-6412 . . . . . 17-3-7
930103-0600 . . . . . 4-35
930103-0600 . . . . . 14-7
9301E3-0600 . . . . . 8-19
9301E3-0600 . . . . . 11-16
9301E3-0600 . . . . . 17-7-9
930403-0800 . . . . . 11-13
940103-0600 . . . . . 4-32
940103-0600 . . . . . 9-2
940103-0600 . . . . . 10-33
940103-0600 . . . . . 14-5
940121-1000 . . . . . 7-2
9401E3-0600 . . . . . 1-7
9401E3-0600 . . . . . 8-20
9401E3-0600 . . . . . 11-11
9401E3-0600 . . . . . 11-17
9401E3-0600 . . . . . 11-24
9401E3-0600 . . . . . 17-7-10
941303-0600 . . . . . 10-34
941303-0600 . . . . . 14-6
951403-0212 . . . . . 11-8
951407-0308 . . . . . 10-16
951407-0308 . . . . . 17-7-13
951503-0212 . . . . . 9-3
951503-0435 . . . . . 10-47
9601-0-6001 . . . . . 10-41
9601-0-6004 . . . . . 10-7
9603-3-6204 . . . . . 2-2
9701-1-1103 . . . . . 1-38
98AB-30-050 . . . . . 8-10
98AB-30-230 . . . . . 4-36
98AB-50-080 . . . . . 3-11
98AB-70-185 . . . . . 4-3

Copyright © 2015 Tohatsu Corporation. All rights reserved. No part of this manual may be reproduced or transmitted in any form or by any means without the express written permission of Tohatsu Corporation.

TOHATSU

**TOHATSU CORPORATION**
**Address : 5-4,3-chome,Azusawa,Itabashi-ku,**
**TOKYO,174-0051 JAPAN**
**Phone : TOKYO (03)3966-3117**
**FAX : TOKYO (03)3966-0090**
**Website : www.tohatsu.co.jp**

トーハツ船外機
パーツ カタログ

# 2015 PARTS CATALOG

# MFS 2B 2.5B 3.5B

**Serial Number 000001AE~**

本　　社 〒174-0051 東京都板橋区小豆沢3-5-4 03(3966)3116
マリン九州 〒812-0892 福岡市博多区東那珂2-10-55 092(411)8770
マリン関西 〒530-0043 大阪市北区天満1-8-27 06(6358)2971
マリン関東 〒174-0051 東京都板橋区小豆沢3-5-4 03(3966)2222

002-21052-0AE
1501